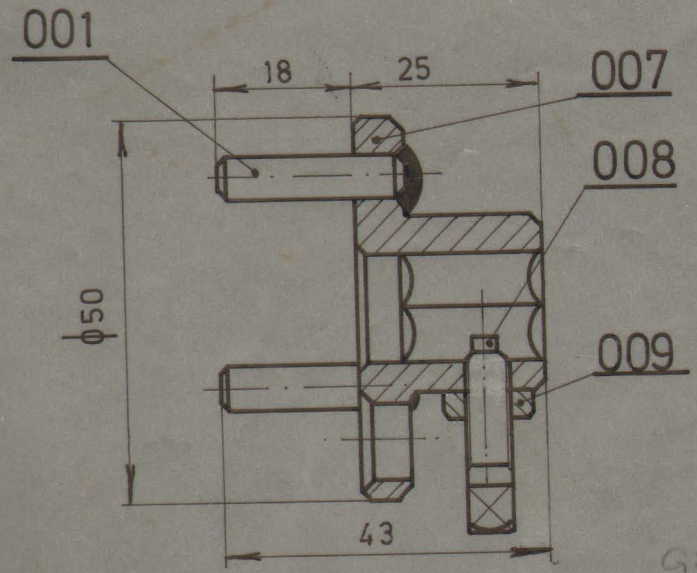

GSP: 3055078
MG: 55-040-014/2

GSP 3055078
MG. 55-040-014/2

Ако није означен степен тачности за све слободне мере остварене обрадом скидањем струготине примењивати низ истан степен тачности (ЈУС М. А1 410)							
1 до 6	6 до 30	30 до 120	120 до 315	315 до 1000	1000 до 2000	2000 до 4000	4000 до 6000
± 0,05	± 0,15	± 0,2	± 0,3	± 0,5	± 1,2	± 2	± 3

	KADMINIZIRATI					
001	ČIVIJA		Č. 0445	ϕ8x30	3	0,012
009	NAVRTKA	JUS MB1 600		M6	1	
008	ZAVRTANJ		Č 0445	ϕ10X31	1	0,019
007	TELO PRIRUBNICE		Č 0445V	ϕ50X30	1	0,5
		Стандард	Материјал	Димензије	Ком.	Тежина у кгр

05	000/5	НАЗИВ ДЕТАЉА-СКЛОПА
Монтаж.	Детаљ	MOTOR PILOT
Веза са	000/4	
R 1:1		PRIRUBNICA

T-01-NN

ГС „БЕОГРАД"

Снимио-констр.		D. PAVLOVIĆ	
Цртао	19.04.	S. STEVIĆIĆ	
Прегледао	1984	N. RAKOVIĆ	
Оверава			

Štampa „GEOKARTA"-Beograd

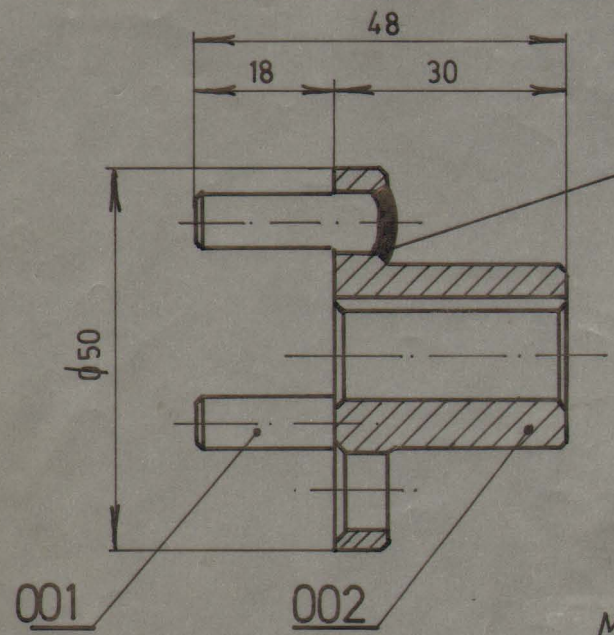

NA TRI MESTA
EL. LUČNO ZAVARITI

KADMINIZIRATI

M.G. 55.910.300/3

GSP: 3052524

Ако није назначен степен тачности за све слободне мере остварене обрадом скидањем струготине примењивати изузетак степен тачности (JUS M. A1 410)

1 до 6	6 до 30	30 до 120	120 до 315	315 до 1000	1000 до 2000	2000 до 4000	4000 до 6000
± 0,05	± 0,15	± 0,2	± 0,3	± 0,5	± 1,2	± 2	± 3

002	PRIRUBNICA		Č 0445	ϕ50×35	1	0,54
001	ČIVIJA		Č.0445	ϕ8×30	3	0,012

05	000/3	НАЗИВ ДЕТАЉА-СКЛОПА	Стандард	Материјал	Димензије	Ком.	Тежина у кгр
Монтаж.	Детаљ	MOTOR PILOT	T-01-NN		ГС „БЕОГРАД"		

Веза са CCC/4

R 1:1

PRIRUBNICA

Снимно-констр.		D. PAVLOVIĆ	
Цртао	22. XI.	S. STEVIĆIĆ	
Прегледао	1982	M. MANČIĆ	
Оверава			

Štampa „GEOKARTA"-Beograd

1 до 6	6 до 30	30 до 120	120 до 315	315 до 1000	1000 до 2000	2000 до 4000	4000 до 6000
± 0,05	± 0,15	± 0,2	± 0,3	± 0,5	± 1,2	± 2	± 3

Ако није назначен степен тачности, за све слободне мере остварене обрадом скидањем струготине примењивати изузетан степен тачности (JUS M. A1. 410)

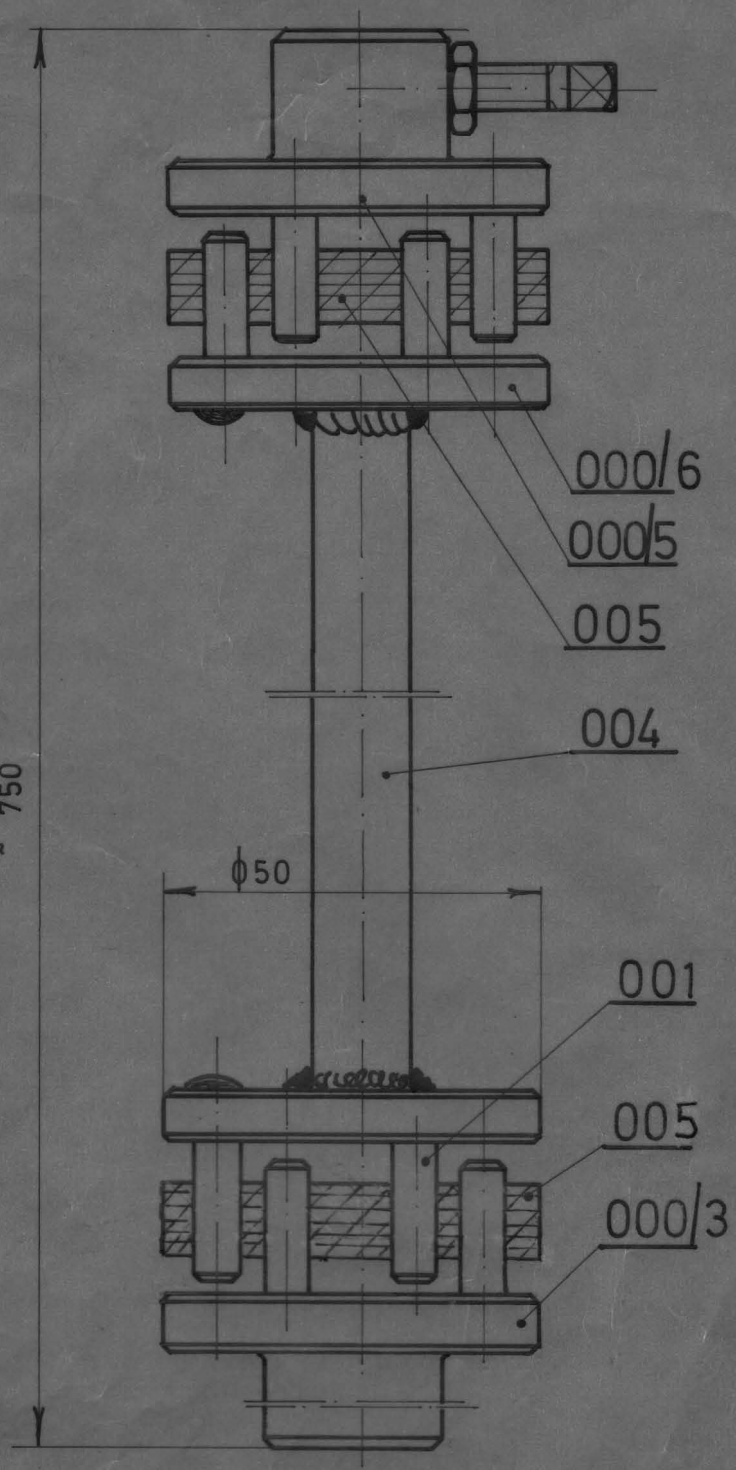

NAPOMENA: —DETALJ 004, 001 i 000/6 SASTAVITI ELEKTROLUČNIM ZAVARIVANJEM.
—MONTAŽ 004 ZAŠTITITI PREMAZOM „CINKOLITA".

- Izmena pozicije 003 u poziciju 005 sa obe strane po pismu SP Centrala br. 834 od 10.08.2007.

ГСП. 3055051

MG 55-040-014

	000/6	STRANA PRIRUBNICE		Č.0445V	≠ 8X60X60	2	0,23
05	000/5	PRIRUBNICA				1	
05	005	SPOJNICA		sin. guma	≠ 10X55X55	2	
05	004	VRATILO		Č. 0445V	ϕ12X654	1	0,7
05							
05	000/3	PRIRUBNICA				1	
05	000/4	НАЗИВ ДЕТАЉА-СКЛОПА	Стандард	Материјал	Димензије	Ком.	Тежина у кг.
Монтаж	Детаљ	MOTOR PILOT	T-01-NN		ГС „БЕОГРАД"		
Веза са			Снимио-констр.	02.02	PAVLOVIĆ		
R 1:1		VRETENO	Цртао	17.0	STEVIĆIĆ	SS	
			Прегледао	198	RAKOVIĆ		
			Одобрио				

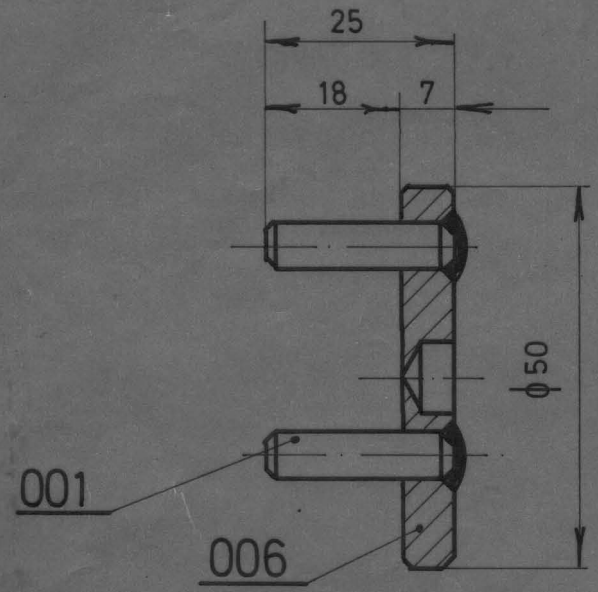

ГСП. 3055060
M.G. 55-040-014/1

Ако није означен степен тачности за све слободне мере остварене обрадом скидањем струготине примењивати изузетан степен тачности (ЈУС М. А1 410)

1 до 6	6 до 30	30 до 120	120 до 315	315 до 1000	1000 до 2000	2000 до 4000	4000 до 6000
± 0,05	± 0,15	± 0,2	± 0,3	± 0,5	± 1,2	± 2	± 3

006	STRANICA PRIRUBNICE		Č.0445 V	≠8X60X 60	2	0,23
001	ČIVIJA		Č.0445	ϕ8X30	6	0,012
	НАЗИВ ДЕТАЉА-СКЛОПА	Стандард	Материјал	Димензије	Ком.	Тежина у кгр

05	000/6		
Монтаж.	Детаљ		
Веза са 000/4			
R 1:1			

MOTOR PILOT

STRANA PRIRUBNICE - komplet

T-01-NN

ГС „БЕОГРАД"

Снимио-констр.	02 02	D. PAVLOVIĆ	
Цртао	10 04	S. STEVIČIĆ	SG
Прегледао	1984	N. RAKOVIĆ	
Оверава			

Štampa „GEOKARTA"-Beograd

Ако није означен степен тачности за све слободне мере остварене обрадом скидањем структуре примењивати изузетан степен тачности (ЈУС М. А1 410)

1 до 6	6 до 30	30 до 120	120 до 315	315 до 1000	1000 до 2000	2000 до 4000	4000 до 6000
±0,05	±0,15	±0,2	±0,3	±0,5	±1,2	±2	±3

ϕ 6f8	-0,010
	-0,028

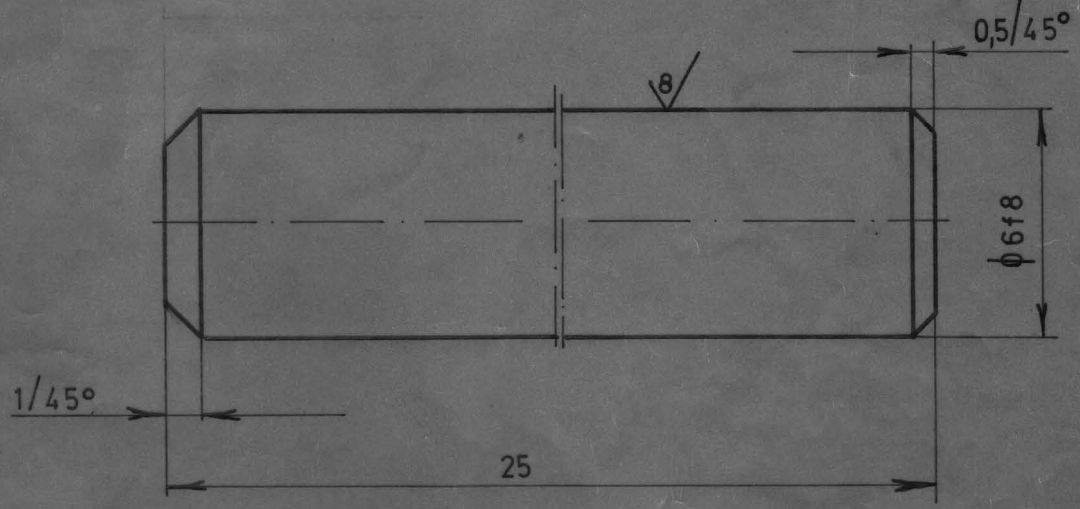

05	001	НАЗИВ ДЕТАЉА-СКЛОПА	Č.0445V	ϕ8 x 30	12	0,02
Монтаж.	Детаљ	MOTOR PILOT	Стандард	Материјал	Димензије	Ком.	Тежина у кгр
Веза са			T-01-NN	ГС „БЕОГРАД"		
R 5:1		ČIVIJA	Снимио-констр.		D. PAVLOVIĆ	
			Цртао	02.12.	S. STEVIČIĆ	S.S.
			Прегледао	1982	M. MANČIĆ	
			Оверава			

Štampa „GEOKARTA"-Beograd

ϕ 12H7	+0,018 / 0,000
4J9	+0,015 / -0,015
ϕ6H8	+0,018 / 0,000

1 до 6	6 до 30	30 до 120	120 до 315	315 до 1000	1000 до 2000	2000 до 4000	4000 до 6000
±0,05	±0,15	±0,2	±0,3	±0,5	±1,2	±2	±3

Ако није назначен степен тачности, за све слободне мере остварене обрадом скидањем струготине примењивати изузетан степен тачности (JUS M. A1. 410)

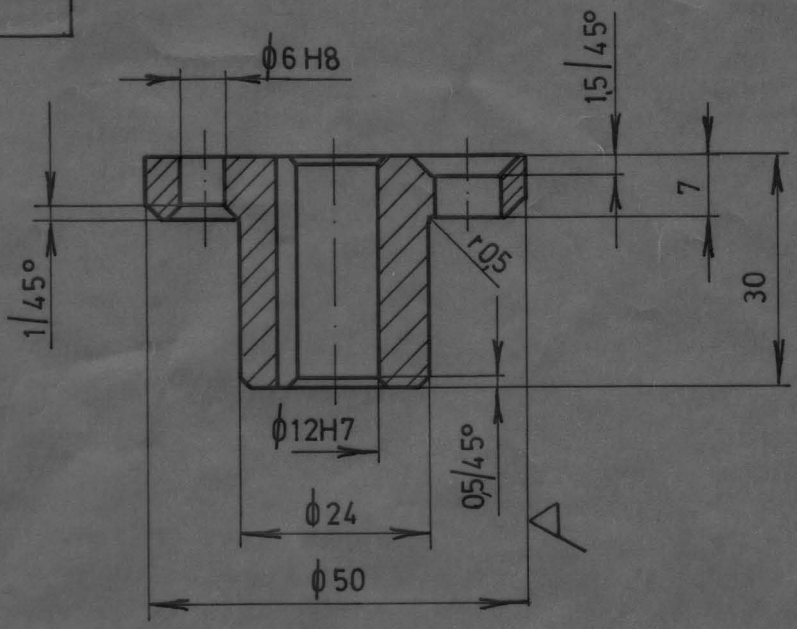

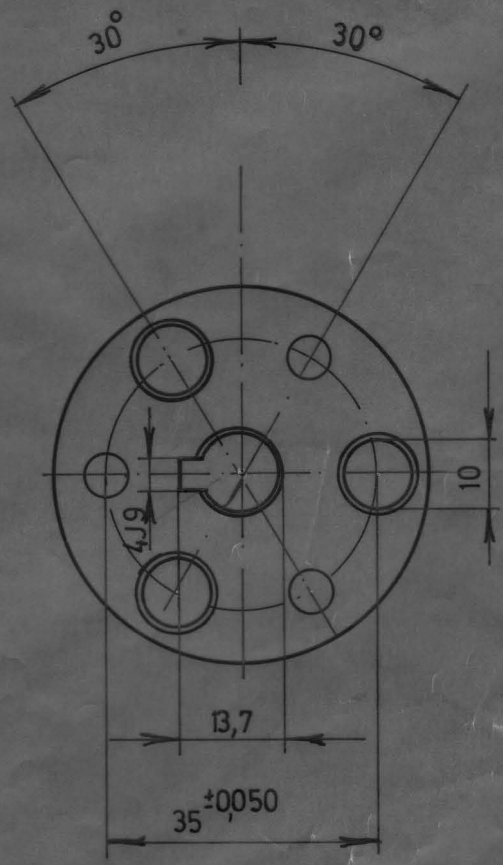

05	002	НАЗИВ ДЕТАЉА - СКЛОПА	Č. 0445 V	ϕ50 x 35	1	0,54
Монтаж	Детаљ	MOTOR PILOT	Стандард	Материјал	Димензије	Ком.	Тежина у кг.
Веза са		T-01-NN	ГСП БЕОГРАД			
R 1:1		TELO PRIRUBNICE	Снимио-констр.	D. PAVLOVIĆ		
			Цртао	S. STEVIČIĆ	01. 12. 1982	SS
			Прегледао	M. MANČIĆ		
			Оверава			

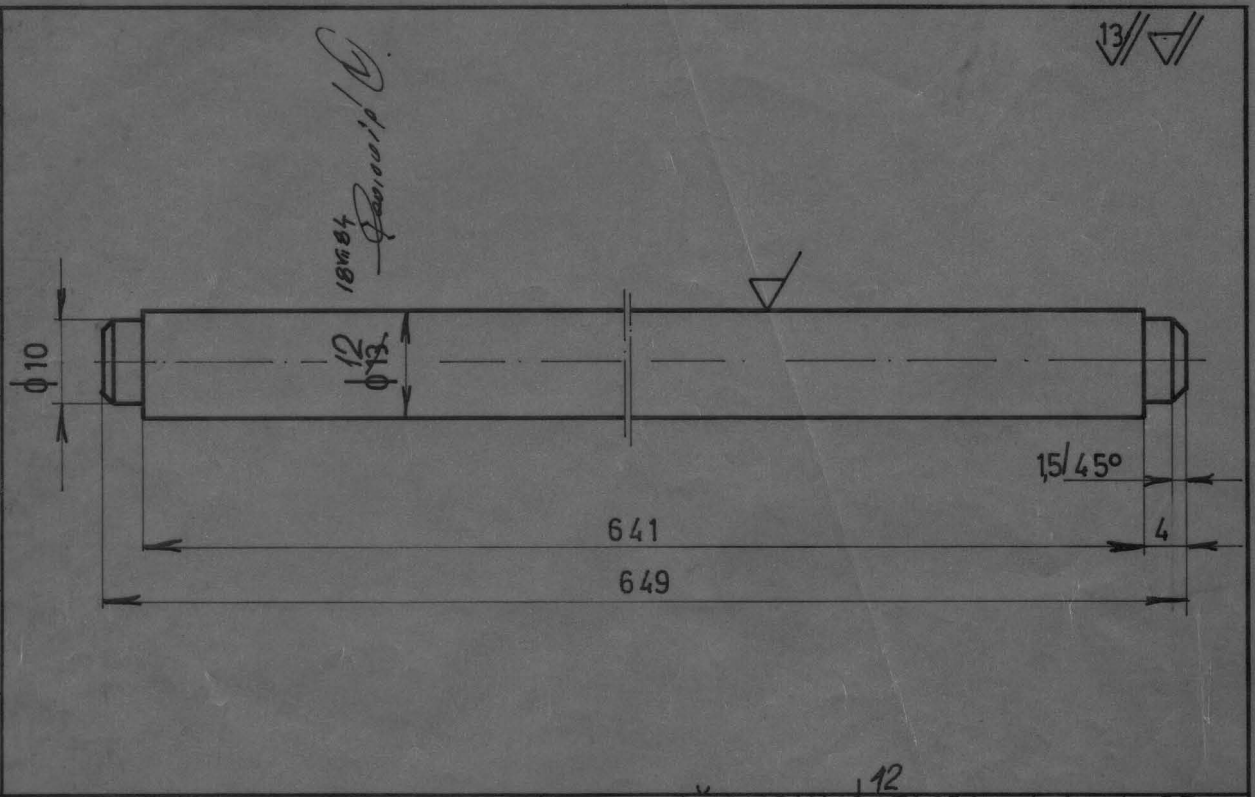

Ако није означен степен тачности за све слободне мере остварене обрадом скидањем струготине примењивати изузетан степен тачности (ЈУС. М. А1 410)

1 до 6	6 до 30	30 до 120	120 до 315	315 до 1000	1000 до 2000	2000 до 4000	4000 до 6000
± 0,05	± 0,15	± 0,2	± 0,3	± 0,5	± 1,2	± 2	± 3

Монтаж.	Детаљ	НАЗИВ ДЕТАЉА-СКЛОПА	Стандард	Материјал	Димензије	Ком.	Тежина у кгр
05	004	MOTOR PILOT		Č 0445 V	~~ϕ13~~ ϕ12 X 654	1	0,7

Веза са 000/4

R 1:1

VRATILO

T-01-NN

ГС „БЕОГРАД"

Снимио-констр.	01. 02.	D. PAVLOVIĆ	
Цртао	18. 04.	S. STEVIČIĆ	SS
Прегледао	1984	N.RAKOVIĆ	
Оверава			

Štampa „GEOKARTA"-Beograd

Ако није означен степен тачности за све слободне мере остварене обрадом скидањем струготине примењивати изузетан степен тачности (ЈУС М. А1 410)

1 до 6	6 до 30	30 до 120	120 до 315	315 до 1000	1000 до 2000	2000 до 4000	4000 до 6000
± 0,05	± 0,15	± 0,2	± 0,3	± 0,5	± 1,2	± 2	± 3

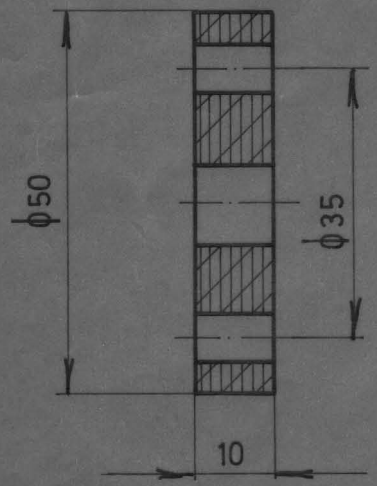

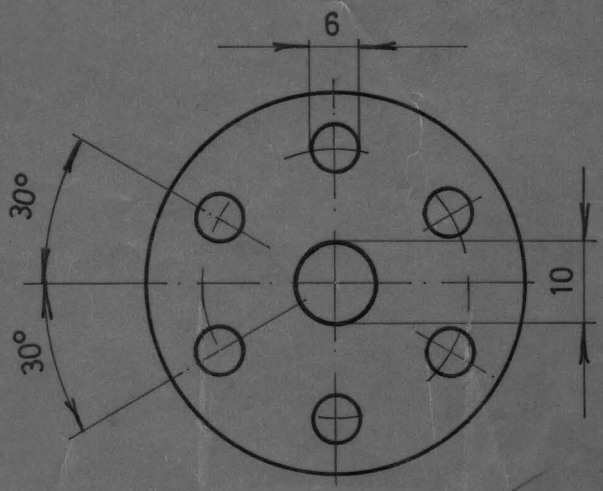

NAPOMENA: ARMIRANA SA PLATNOM, GUMA.
TVRDOĆA GUME 75 ÷ 80 SHORA.

55-040-014/3

05	005	НАЗИВ ДЕТАЉА-СКЛОПА	Стандард	SIN. ARM. GUM. ⌀10X55X55	Димензије	2 Ком.	0,003 m² Тежина у кгр
Монтаж.	Детаљ	MOTOR PILOT	T-01-NN		ГС „БЕОГРАД"		
Веза са 00/4			Снимио-констр.	02.02.	D. PAVLOVIĆ		
R 1:1		SPOJNICA	Цртао	18.04.	S. STEVIČIĆ	S.S.	
			Прегледао	1984	N. RAKOVIĆ		
			Оверава				

Štampa „GEOKARTA"-Beograd

6H8	+0,018 / 0,000

12

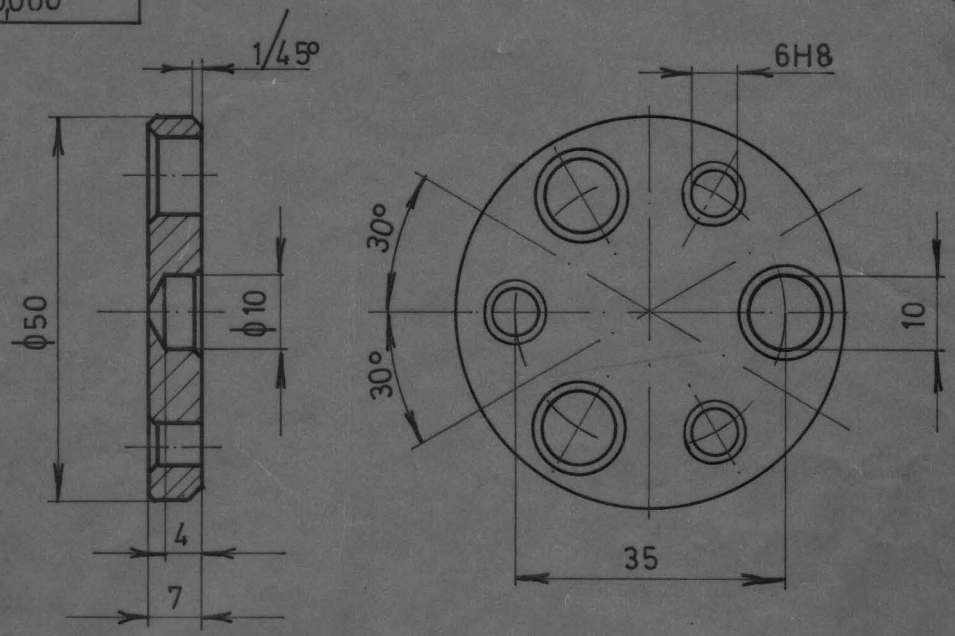

T-01-AN-05-006

006	НАЗИВ ДЕТАЉА-СКЛОПА	Č. 0445V	≠8X 60X60	2	0,23
Монтаж. / Детаљ	MOTOR PILOT	Стандард	Материјал	Димензије	Ком. / Тежина у кгр
Веза са 000/6	STRANICA PRIRUBNICE	T-01-NN	ГС „БЕОГРАД"		
R 1:1		Снимио-констр.	01 02 1984	D. PAVLOVIĆ	
		Цртао		S. STEVIČIĆ	
		Прегледао		N. RAKOVIĆ	
		Оверава			

Štampa „GEOKARTA"-Beograd

1 до 6	6 до 30	30 до 120	120 до 315	315 до 1000	1000 до 2000	2000 до 4000	4000 до 6000	
± 0,05	± 0,15	± 0,2	± 0,3	± 0,5	± 1,2	± 2	± 3	

ϕ6H8	+0,018	
	0,000	
10H8	+0,022	
	0,000	

Ако није назначен степен тачности, за све слободне мере остварене обрадом скидањем струготине примењивати изузетан степен тачности (JUS M. A1. 410)

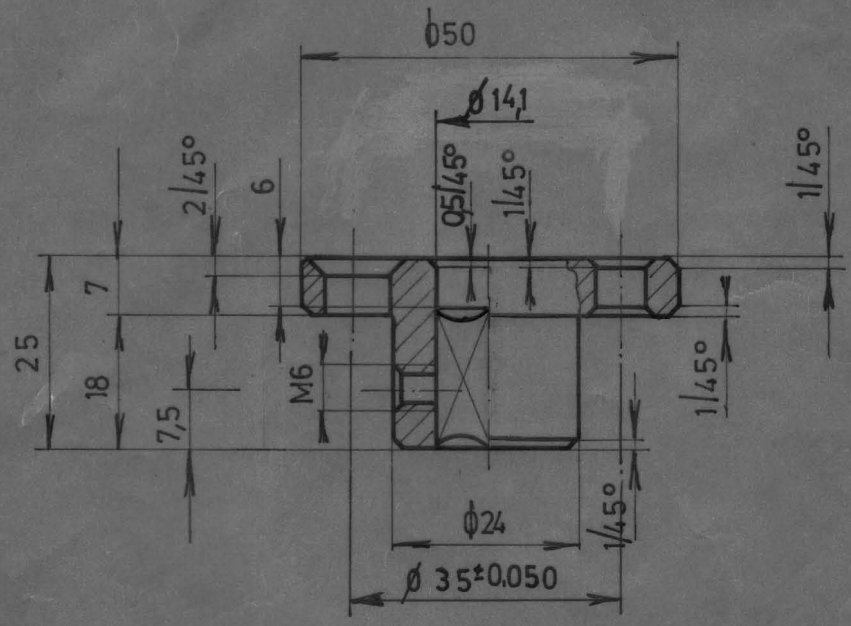

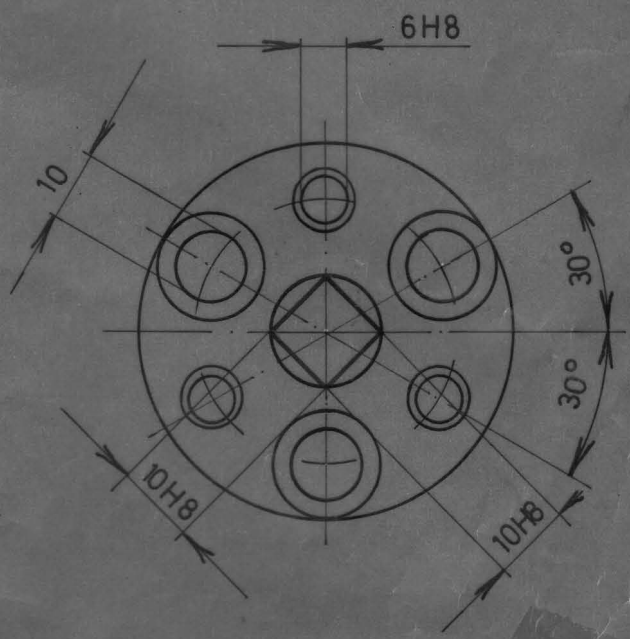

NAPOMENA:
- NAVOJ M6 FORMIRATI NA JEDNOJ DIJAGONALI
- TOLERANCIJA 10H8 JE SAMO ZA ČETVRTKU ϕ 10.

M.G. 55 040 014/2

Монтаж	Детаљ	Назив детаља-склопа	Стандард	Материјал	Димензије	Ком.	Тежина у кг.
05	007	MOTOR PILOT	Č0445V	ϕ 50X30		1	

Везатов 00015

T-01-NN

ГС „БЕОГРАД"

R 1:1

TELO PRIRUBNICE

Сниимио-констр.	02.02	D. PAVLOVIĆ
Цртао	19	S. STEVIĆIĆ
Пр	19	N. RAKOVIĆ

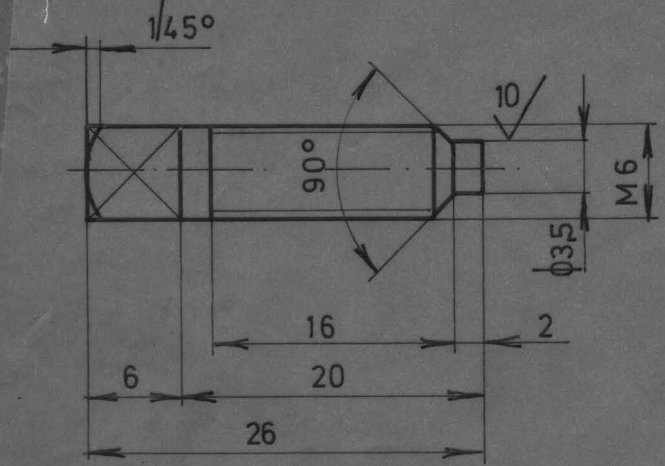

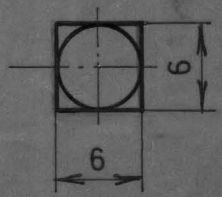

12 // 10 //

Ако није означен степен тачности за све димензије мере осталих обрађених површина структурне грешке примењивати изузетак степен тачности (по М. А1 410)

1 до 6	6 до 30	30 до 120	120 до 315	315 до 1000	1000 до 2000	2000 до 4000	4000 до 8000
± 0,05	± 0,15	± 0,2	± 0,3	± 0,5	± 1,2	± 2	± 3

05	008	НАЗИВ ДЕТАЉА-СКЛОПА	Č.0445	ϕ10 X 31	1	0019
Монтаж.	Детаљ	MOTOR PILOT	Стандард	Материјал	Димензије	Ком.	Тежина у кгр
Веза са	000/5		T-01-NN	ГС „БЕОГРАД"		
R 2:1		ZAVRTANJ	Снимио-констр.	D. PAVLOVIĆ		
			Цртао	19.04. 1984	S. STEVIĆ	SS
			Прегледао		N. RAKOVIĆ	
			Оверава			

Štampa „GEOKARTA"-Beograd

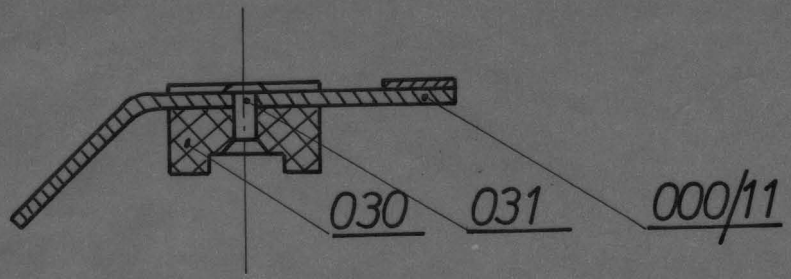

ГСП. 3085627

M.G. 50-509-013

Ако није означен степен тачности за све слободне мере остварене обрадом скидањем струготине примењивати изузетан степен тачности (ЈУС М. А1 410)

1 до 6	6 до 30	30 до 120	120 до 315	315 до 1000	1000 до 2000	2000 до 4000	4000 до 6000
± 0,05	± 0,15	± 0,2	± 0,3	± 0,5	± 1,2	± 2	± 3

		Стандард	Материјал	Димензије	Ком.	Тежина у кгр
000/11	RADNI KONTAKT				2	
031	ZAKOVICA	JUS.MB3.012	Cu.99.99	Φ 3X10	2	
030	IZOLACIONI ODSTOJNIK		TEKSTOFEN ≠	12X20X40	1	

12	000/10
Монтаж.	Детаљ
Веза са	000/9
R 1:1	

НАЗИВ ДЕТАЉА-СКЛОПА

RELE N.N. RD-11

IZOL. ODSTOJNIK SA SAVIJENIM KONTA

T-01-NN

ГС „БЕОГРАД"

Снимио-констр.	24.03.86	P. KRSTIĆ	
Цртао	19.04.88	J. VOJVODIĆ	
Прегледао		N.RAKOVIĆ	
Оверава			

Štampa „GEOKARTA"-Beogra

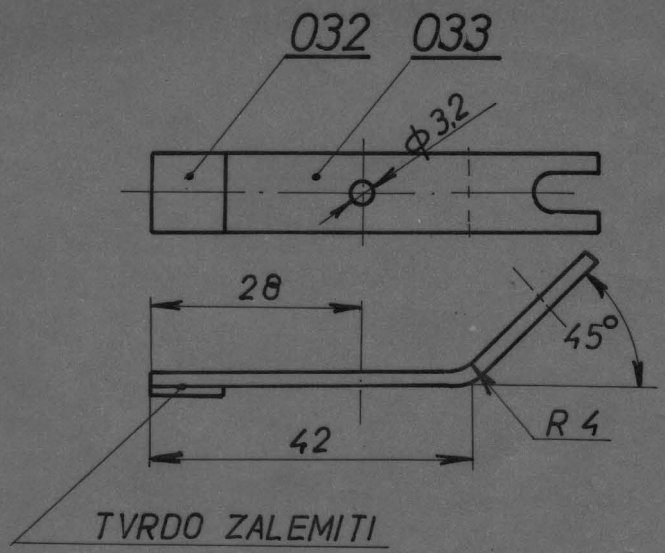

ГСП 3085643

M.G. 50-509-015

Ако није означен степен тачности за све слободне мере остварене обрадом скидањем струготине примењивати изузетан степен тачности (ЈУС М. А1 410)

1 до 6	6 до 30	30 до 120	120 до 315	315 до 1000	1000 до 2000	2000 до 4000	4000 до 6000
± 0,05	± 0,15	± 0,2	± 0,3	± 0,5	± 1,2	± 2	± 3

033	OSNOVA KONTAKTA		CuZn30	≠2X10X65	2	
032	KONTAKTNA PLOČICA		Ag 99.99	≠1X10X10	2	

12	000/11	НАЗИВ ДЕТАЉА-СКЛОПА	Стандард	Материјал	Димензије	Ком.	Тежина у кгр
Монтаж.	Детаљ	RELE N.N. RD-11	T-01-NN	ГС „БЕОГРАД"			
Веза са 000/10		KONTAKT SAVIJENI	Снимио-констр.	23.04.86	P. KRSTIĆ		
R 1:1			Цртао	20.04.88	J. VOJVODIĆ		
			Прегледао		N. RAKOVIĆ		
			Оверава				

Štampa „GEOKARTA"-Beograd

Ако није означен степен тачности за све слободне мере остварене обрадом скидањем струготине примењивати изузетан степен тачности (JUS M. A1 410)	1 до 6	6 до 30	30 до 120	120 до 315	315 до 1000	1000 до 2000	2000 до 4000	4000 до 6000
	±0.05	±0.15	±0.2	±0.3	±0.5	±1.2	±2	±3

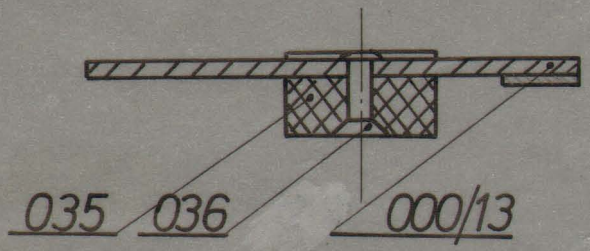

GSP 3085660

M.G. 50-509-017

000/13	MIRNI KONTAKT				2	
036	ZAKOVICA	JUS.MB3.012	Cu.99.99	Φ3X12	2	
035	IZOLACIONI ODSTOJNIK		TEKSTOLIT	≠12X20X40	1	

12	000/12	НАЗИВ ДЕТАЉА-СКЛОПА	Стандард	Материјал	Димензије	Ком.	Тежина у кгр
Монтаж.	Детаљ	RELE N.N. RD-11	T-01-NN		ГС „БЕОГРАД"		
Веза са 000/9		IZOLACIONI ODSTOJ. SA RAVNIM KONTAKT.	Снимио-констр.	24.03.86	P. KRSTIĆ		
R 1:1			Цртао	28.04.88	J. VOJVODIĆ		
			Прегледао		N. RAKOVIĆ		
			Оверава				

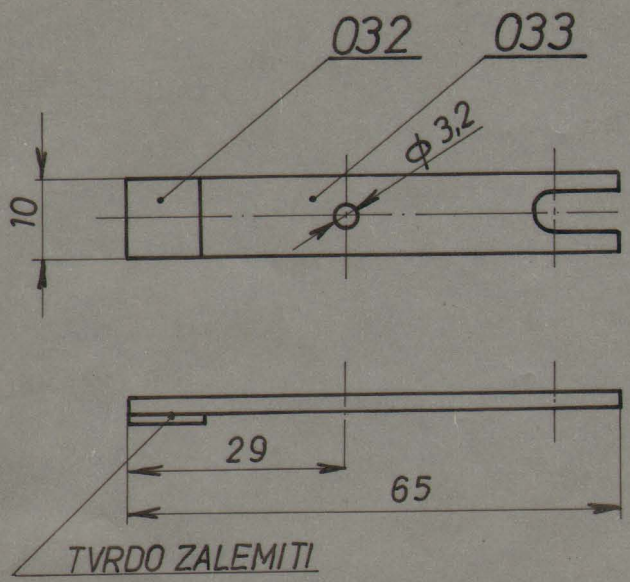

GSP 3085457

M.G. 50-509-019

Ако није означен степен тачности за све слободне мере остварене обрадом скидањем струготине примењивати изузетан степен тачности (ЈУС М. А1 410)							
1 до 6	6 до 30	30 до 120	120 до 315	315 до 1000	1000 до 2000	2000 до 4000	4000 до 6000
± 0,05	± 0,15	± 0,2	± 0,3	± 0,5	± 1,2	± 2	± 3

		Стандард	Материјал	Димензије	Ком.	Тежина у кгр
032	KONTAKTNA PLOČICA		Ag.99.99	≠1X10X10	2	
033	OSNOVA KONTAKTA		CuZn30	≠2X10X65	2	

12	000/13	НАЗИВ ДЕТАЉА-СКЛОПА	T-01-NN
Монтаж.	Детаљ	RELE N.N. RD-11	ГС „БЕОГРАД"
Веза са		KONTAKT RAVNI	
R 1:1			

Снимио-констр.	23.04.86	P. KRSTIĆ
Цртао	20.04.88	J. VOJVODIĆ
Прегледао		N. RAKOVIĆ
Оверава		

Štampa „GEOKARTA"-Beograd

Ако није означен степен тачности за све слободне мере остварене обрадом скидањем струготине примењивати изузетак степен тачности (ЈУС. М. А1 410)						
1 до 6	6 до 30	30 до 120	120 до 315	315 до 1000	1000 до 2000	2000 до 4000	4000 до 6000
± 0,05	± 0,15	± 0,2	± 0,3	± 0,5	± 1,2	± 2	± 3

PRESEK A-A

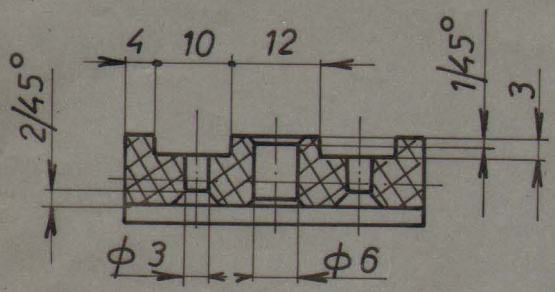

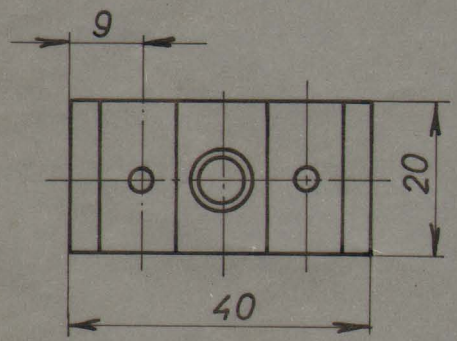

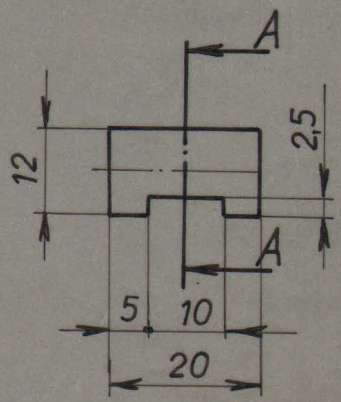

-LAKIRATI IZOL. LAKOM

GSP 3085635

M.G. 50-509-014

12	030	НАЗИВ ДЕТАЉА-СКЛОПА	Стандард	TEKSTOFEN ≠12X20X40		1	
Монтаж.	Детаљ	RELE N.N. RD-11		Материјал	Димензије	Ком.	Тежина у кгр
Веза са	000/10	T-01-NN	ГС „БЕОГРАД"				
R 1:1		IZOLACIONI ODSTOJNIK DONJI	Снимио-констр.	23.04.86	P. KRSTIĆ		
			Цртао	20.04.88	J. VOJVODIĆ		
			Прегледао		N. RAKOVIĆ		
			Оверава				

Štampa „GEOKARTA"-Beograd

Ако није означен степен тачности за све слободне мере остварене обрадом скидањем струготине примењивати назубтан степен тачности (ЈУС М. А1 410)

1 до 6	6 до 30	30 до 120	120 до 315	315 до 1000	1000 до 2000	2000 до 4000	4000 до 6000
± 0,05	± 0,15	± 0,2	± 0,3	± 0,5	± 1,2	± 2	± 3

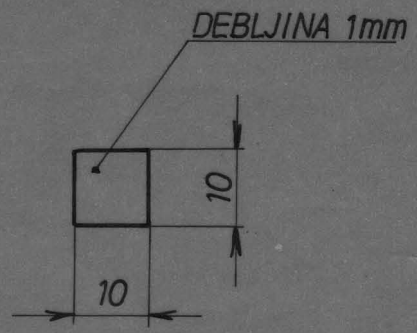

12	032	НАЗИВ ДЕТАЉА-СКЛОПА		Ag 99.99	≠1X10X10	4	
Монтаж.	Детаљ	RELE N.N. RD-11	Стандард	Материјал	Димензије	Ком.	Тежина у кгр
Веза са	000/11	T-01-NN	ГС „БЕОГРАД"				
R 1:1		KONTAKTNA PLOČICA	Снимио-констр.	23.04.86	P. KRSTIĆ		
			Цртао	20.04.88	J. VOJVODIĆ		
			Прегледао		N. RAKOVIĆ		
			Оверава				

Štampa „GEOKARTA"–Beograd

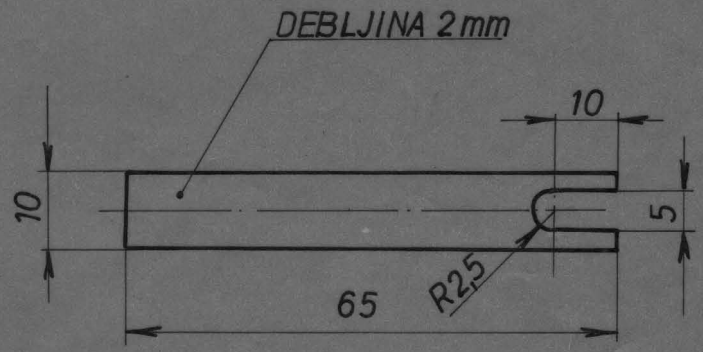

-KADMINIZIRATI

Ако није означен степен тачности за све слободне мере остварене образом скидања струготине примењивати изузетан степен тачности (ЈУС М. А1 410)

1 до 6	6 до 30	30 до 120	120 до 315	315 до 1000	1000 до 2000	2000 до 4000	4000 до 6000
± 0,05	± 0,15	± 0,2	± 0,3	± 0,5	± 1,2	± 2	± 3

Монтаж.	Детаљ	Назив детаља-склопа	Стандард	Материјал	Димензије	Ком.	Тежина у кгр
12	033	RELE N.N. RD-11		CuZn 30	≠2X10X65	4	

Веза са 000/11 ~~000/13~~

R 1:1

OSNOVA KONTAKTA

T-01-NN

ГС „БЕОГРАД"

Снимио-констр.	23.04.86	P. KRSTIĆ
Цртао	20.04.88	J. VOJVODIĆ
Прегледао		N. RAKOVIĆ
Оверава		

Štampa „GEOKARTA"-Beograd

Ако није означен степен тачности за све слободне мере остварене обрадом скидањем струготине примењивати изузетан степен тачности (ЈУС М. А1 410)						
1 до 6	6 до 30	30 до 120	120 до 315	315 до 1000	1000 до 2000	2000 до 4000	4000 до 6000
± 0,05	± 0,15	± 0,2	± 0,3	± 0,5	± 1,2	± 2	± 3

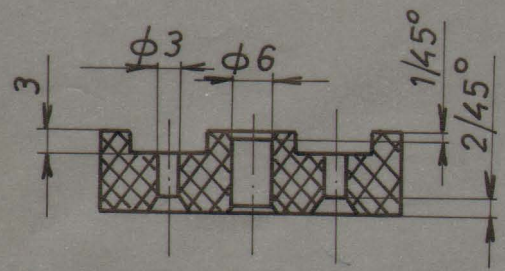

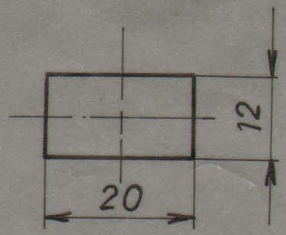

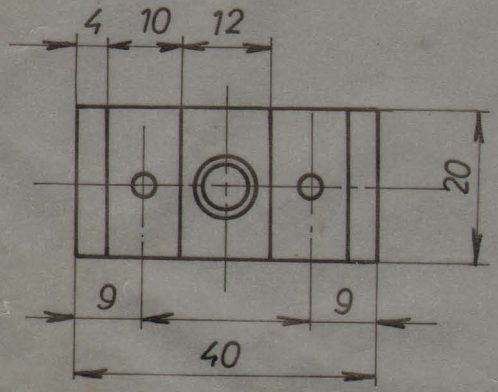

-LAKIRATI IZOLACIONIM LAKOM

GSP 3085678

M.G. 50-509-018

12	035	НАЗИВ ДЕТАЉА-СКЛОПА		TEKSTOLIT ≠12X20X40		1	
Монтаж.	Детаљ	RELE N.N. RD-11	Стандард	Материјал	Димензије	Ком.	Тежина у кгр
Веза са 000/12			T-01-NN		ГС „БЕОГРАД"		
R 1:1		IZOLACIONI ODSTOJNIK SREDNJI	Снимио-констр.	23.04.86	P. KRSTIĆ		
			Цртао	28.04.88	J. VOJVODIĆ		
			Прегледао		N. RAKOVIĆ		
			Оверава				

1 do 6	6 do 30	30 do 120	120 do 315	315 do 1000	1000 do 2000	2000 do 4000	4000 do 6000
± 0.05	± 0.15	± 0.2	± 0.3	± 0.5	± 1.2	± 2	± 3

Ako nije označen stepen tačnosti za sve slobodne mere ostvarene obradom skidanjem strugotine primenjivati izuzetan stepen tačnosti (JUS M.A1 410)

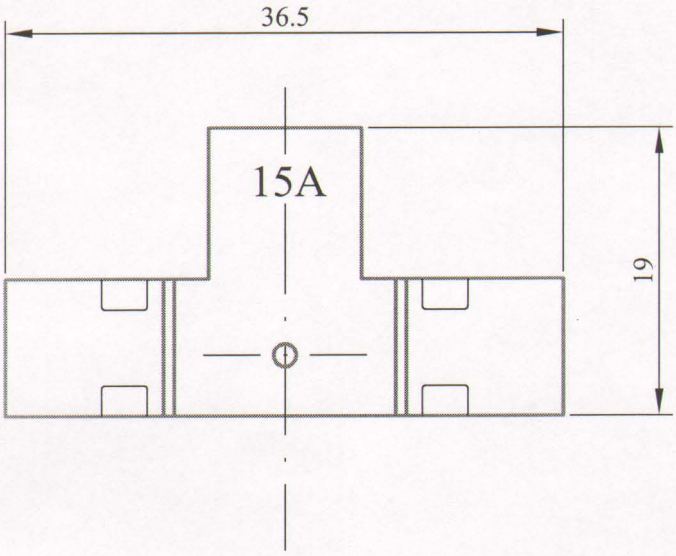

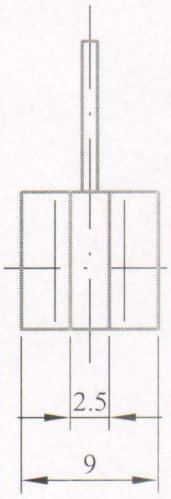

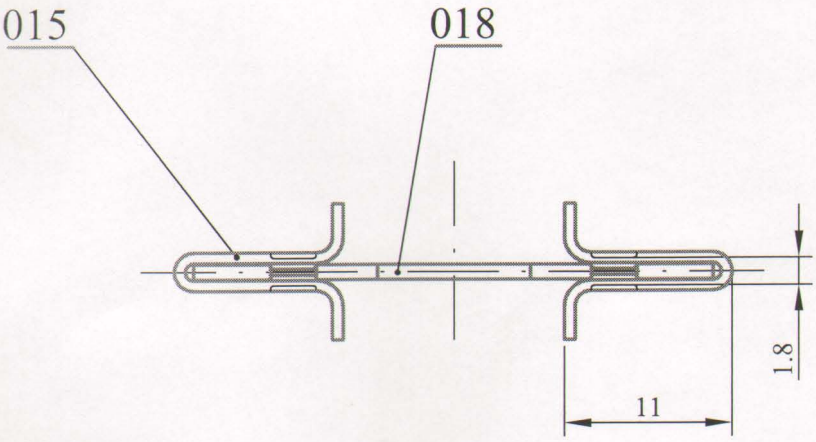

NAPOMENA :
- Crtež je urađen prema donetom uzorku
- Vezu obloge (poz. 016) i tela nožastog osigurača (poz. 020) ostvariti utiskivanjem na način kako je to prikazano crtežom

GSP : 3073130 ✓

M.G. 50-326-150/1 ✓

31	018	TELO NOŽASTOG OSIGURAČA 15A 24V		PREŠPAN	≠ 1 x 34 x 19	2	
31	015	OBLOGA		CuZn39Pb02	≠ 0.7 x 9 x 55	1	
31	000/8	NOŽASTI OSIGURAČ 15A 24V					
		NAZIV DETALJA-SKLOPA	Standard	Materijal	Dimenzije	Kom.	Težina u kp
Montaž	Detalj	OSIGURAČI	T-01-NN		GSP "BEOGRAD"		
Veza sa	000/7	TELO NOŽASTOG OSIGURAČA 15A 24V - sklop -	Snimio-konst.	22.03.04.	A. Matović dipl.ing.maš.		
R	2:1		Crtao	22.03.04.	A. Matović dipl.ing.maš.		
			Pregledao		G. Klisić dipl.ing.maš.		
			Overava		G. Klisić dipl.ing.maš.		

1 до 6	6 до 30	30 до 120	120 до 315	315 до 1000	1000 до 2000	2000 до 4000	4000 до 8000
± 0,05	± 0,15	± 0,2	± 0,3	± 0,5	± 1,2	± 2	± 3

Ако није назначен степен тачности, за све слободне мере остварене обрадом скидањем струготине примењивати изузетан степен тачности (JUS M. A1. 410)

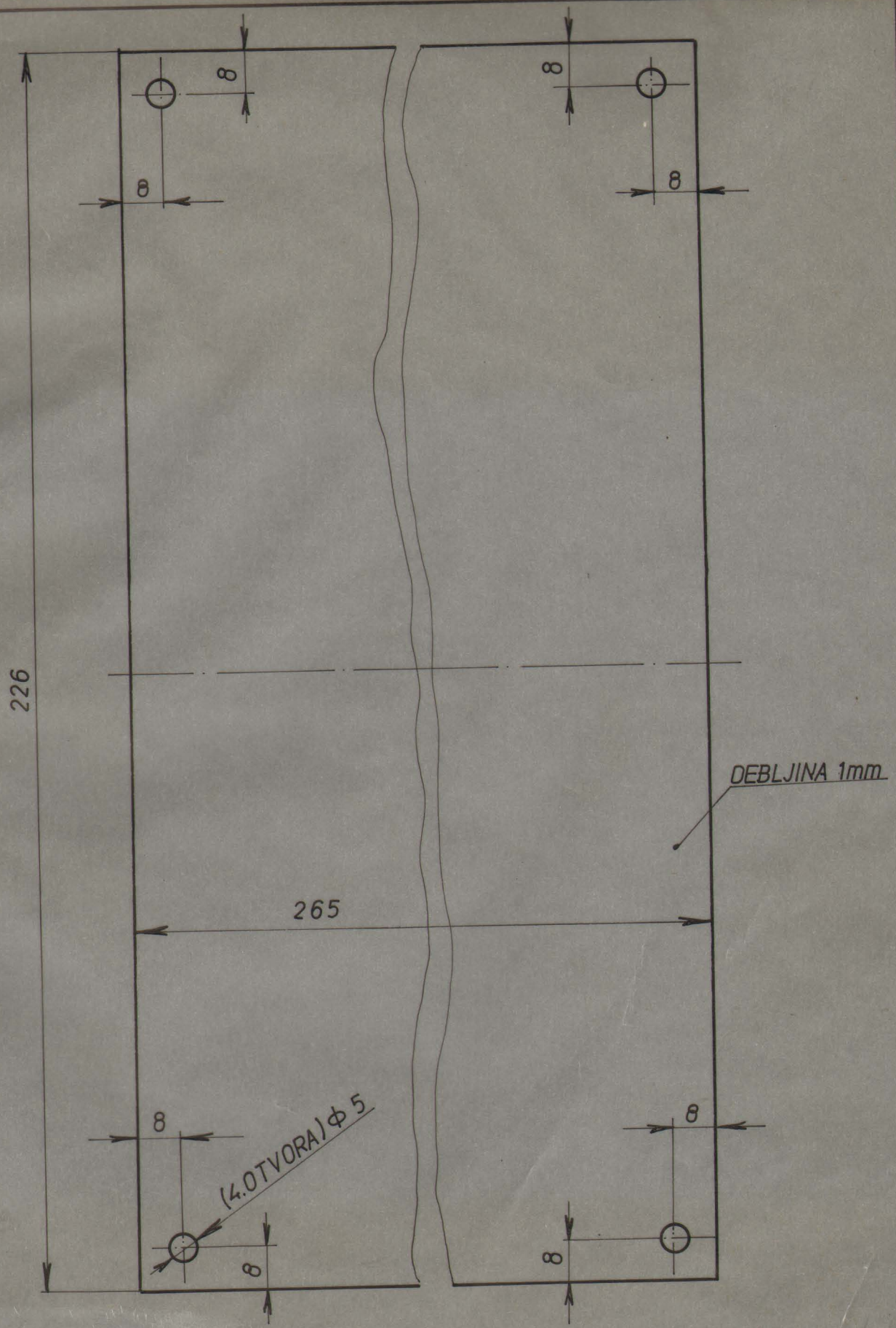

BSP: 3071774

M.G. 55.010.115/12

Монтаж	Детаљ	Назив детаља-склопа	Стандард	Материјал	Димензије	Ком.	Тежина у кр.
44	056	KONTROLER ZA KOCENJE		KLINGERIT	≠1X226X265	1	
Веза са	000/1		T-01-NN		ГС „БЕОГРАД"		
R 1:1		ZAPTIVAČ	Снимио-констр.		D. SAVKOVIĆ		
			Цртао	20.11.89	J. VOJVODIĆ		
			Прегледао		N. RAKOVIĆ		
			Оверава				

Štampa „GEOKARTA"-Beograd

A-A (1 : 1)

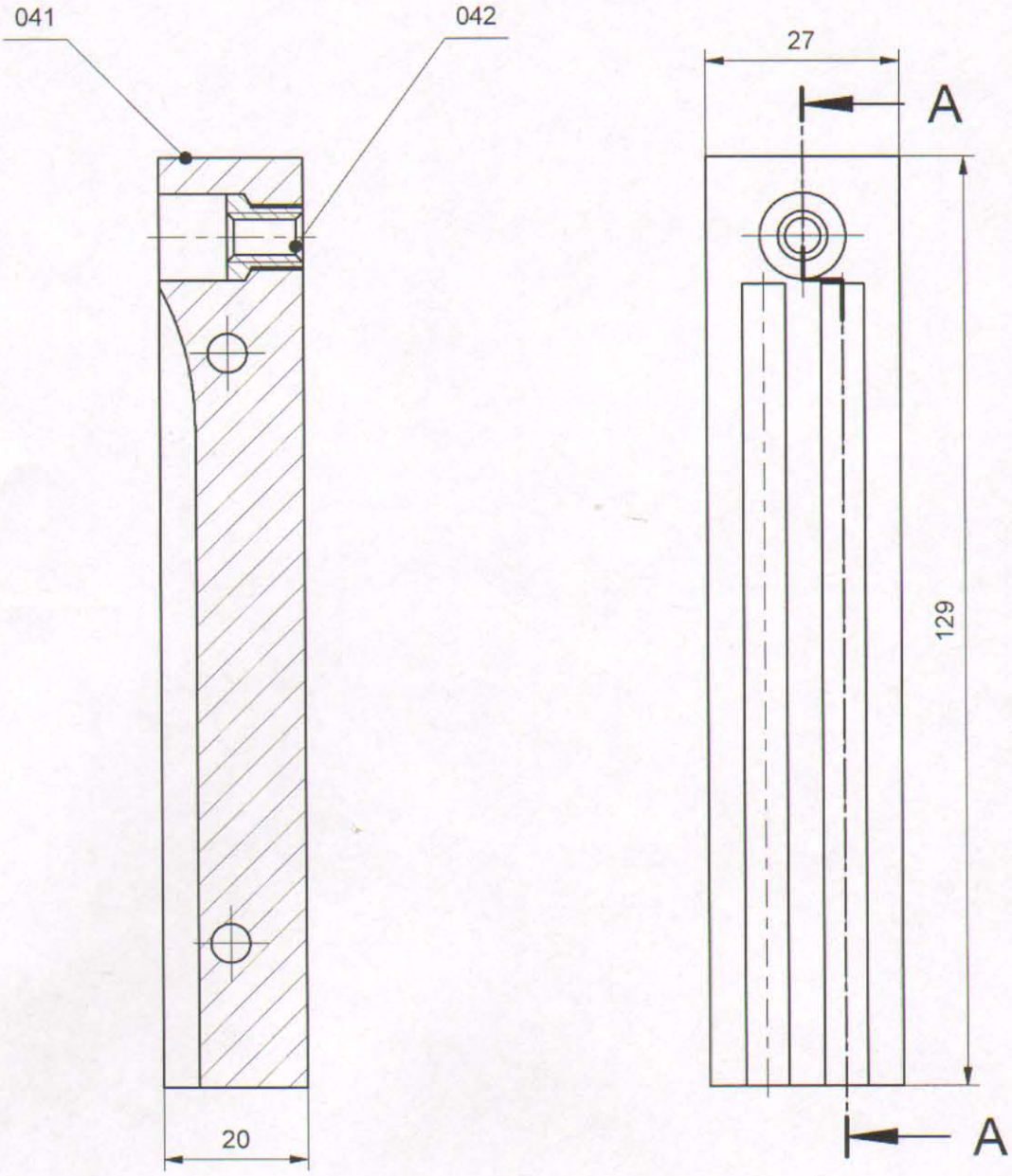

GSP 3 080 331 01

12	042	Navojni umetak		Č 0445	Ø14x15	1	
12	041	Telo žlebastog oslonca komore		SMC 3339 RF 7035	20x27x129	1	
Mont	Detaj	Naziv dela	Standard	Materijal	Dimenzije	Kom.	Masa (kg)
12	000/15				Sklop	1	
		NAZIV DETALJA - SKLOPA	Standard	Materijal	Dimenzije	Kom.	Masa (kg)
Montaž	Detalj	Maksimalni prekidač	T-01-VN		GSP "BEOGRAD"		
Veza sa	000/16	Žlebasti oslonac sa navojnim umetkom	Snimio-konst.	20.11.1987	G.Živadinović		
R	1:1		Crtao	29.07.2013	Dalibor Radovanac maš.ing		
			Pregledao	29.07.2013	A.Matović dipl.maš.ing		
			Overava	29.07.2013	A.Matović dipl.maš.ing		

Dokumentacija je urađena prema skici i uzorku dostavljenim iz SP"Centrala".
(Dopis br.1452 od 08.07.2013)

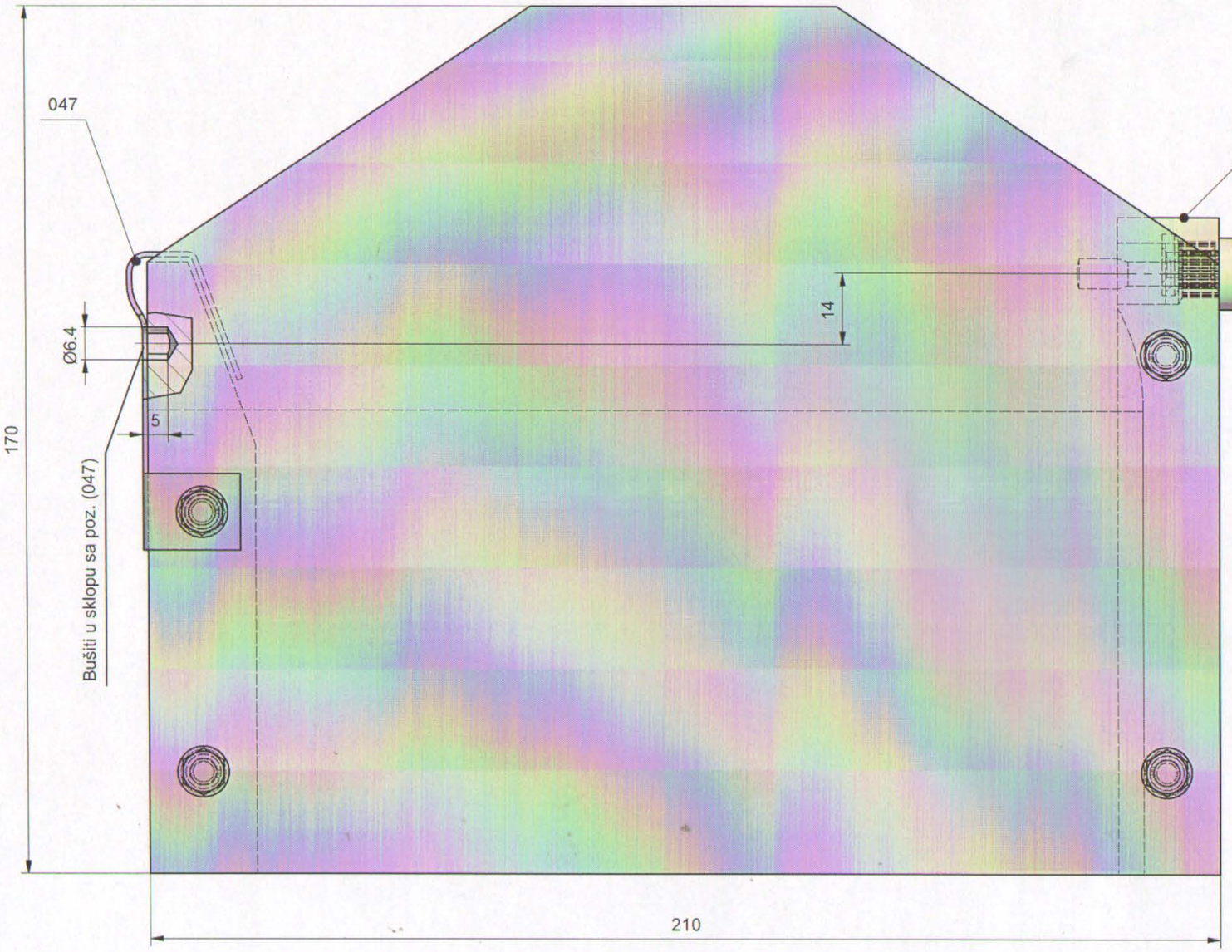

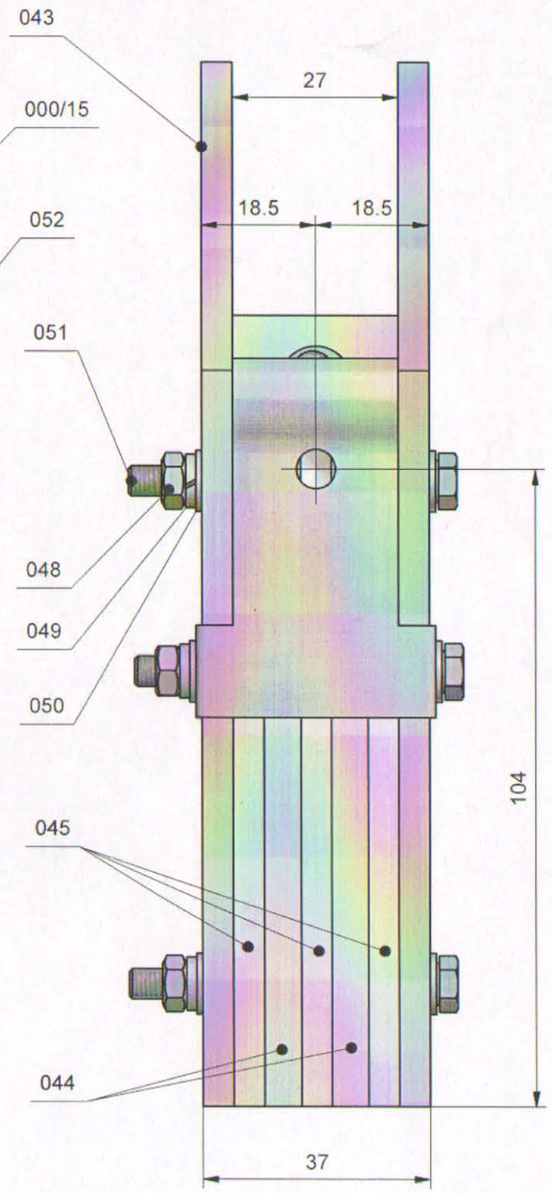

NO.	Datum	Dopis br.	Prvobitno	Izmena	Izmenio	Odobrio	Potpis	Potpis

Mont	Detalj	Naziv dela	Standard	Materijal	Dimenzije	Kom.	Masa (kg)
12	052	Zavrtanj na komori		Č 0465	ø 22X45	1	
12	051	Zavrtanj	SRPS ISO 4016	Fe/gal Zn 6.6	M5x50	4	
12	050	Podloška	SRPS EN ISO 7089	Fe/Gal Zn	A 5	8	
12	049	Elastična podloška	SRPS M.B2.112	Fe/gal Zn	5	4	
12	048	Navrtka	SRPS ISO 4034	Fe/gal Zn 6	M5	4	
12	047	Držač		CuZn37	#1x74x95	1	
12	045	Distantna pločica		SMC 3339 RF 7035	#35x21x120	3	
12	044	Pregradni zid		SMC 3339 RF 7035	#6x91x195	2	
12	043	Stranica komore		SMC 3339 RF 7035	#5x170x210	2	
12	000/15	Žlebasti oslonac sa navojnim umetkom			Sklop	1	

GSP 3 080 315 01

KB. 90-372-021

12	000/16	NAZIV DETALJA - SKLOPA	Standard	Materijal	Dimenzije	Kom.	Masa (kg)
Montaž	Detalj	Maksimalni prekidač	T-01-VN		GSP "BEOGRAD"		
Veza sa	000/10	Plamenbranik maksimalnog prekidača KT 4	Snimio-konst.	23.11.1987	G.Živadinović		
R	1:1		Crtao	30.07.2013	Dalibor Radovanac maš.ing		
			Pregledao	30.07.2013	A.Matović Dipl.maš.ing		
			Overava	30.07.2013	A.Matović Dipl.maš.ing		

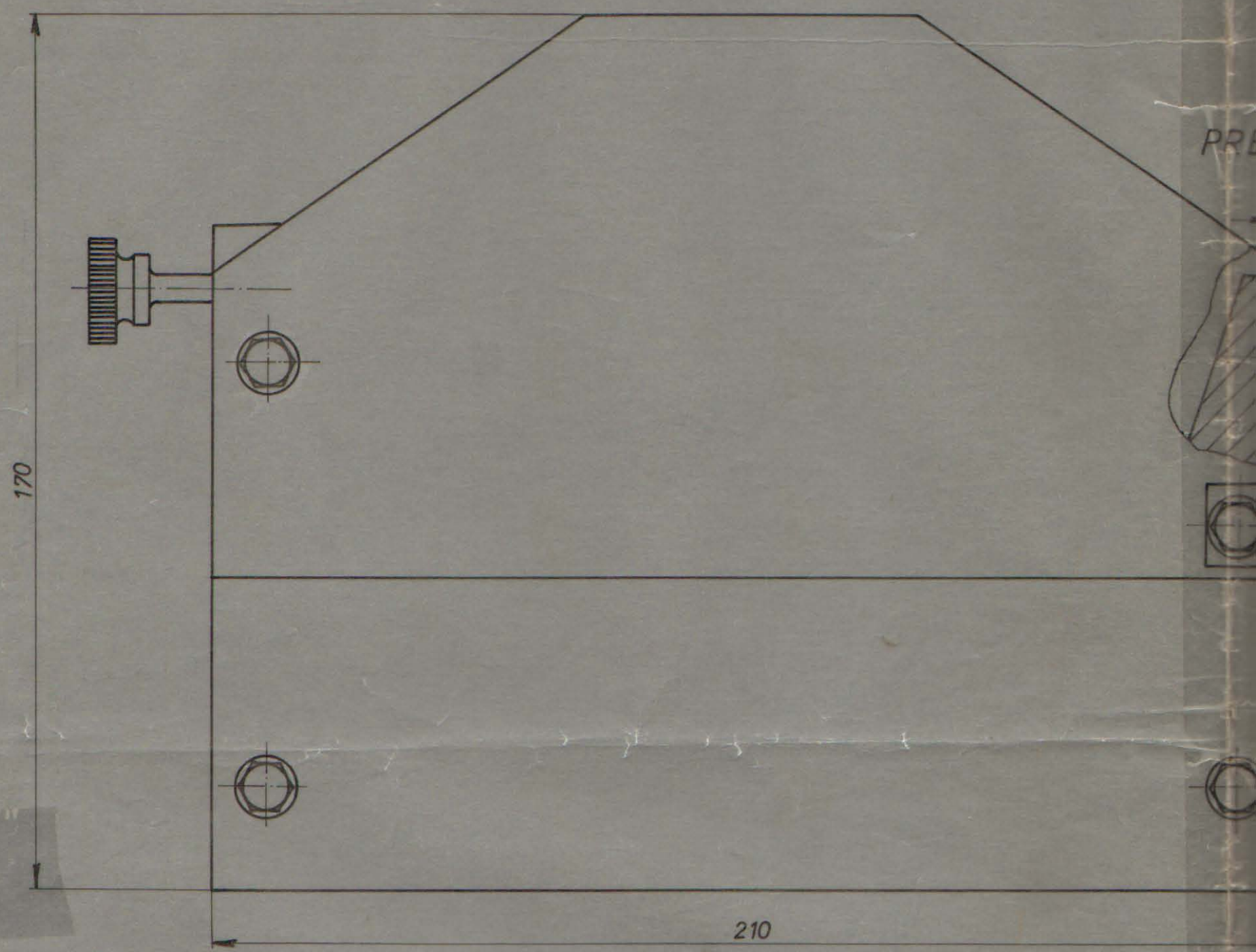

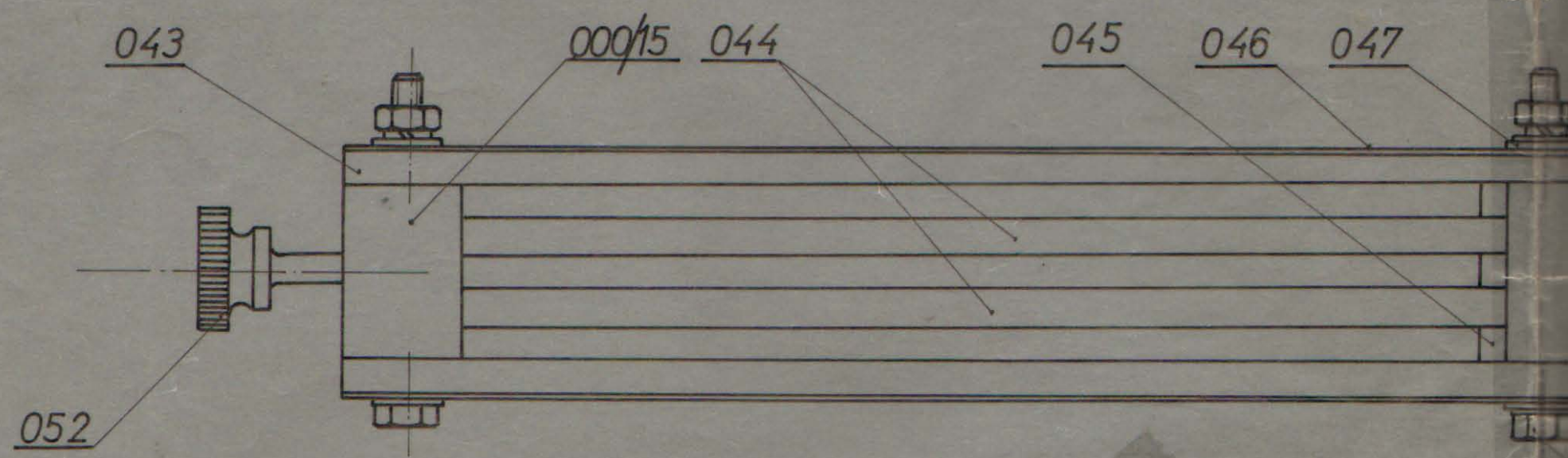

-PO ZAHTEVU POGONA „CENTRALA„ Br.555 od 23.7. 04. MATERIJAL AZBOHART ZAMENJEN JE SA MATERIJALOM SMC. 3339, RF-IPLADUR - SAMOGASIVI

ELEKTROIZOLACIONE I MEHANIČKE KARAKTERISTIKE MATERIJALA:

1.POVRŠINSKA OTPORNOST $5x10^{12}$ (prema DIN 53482)

2.SPECIFIČNA MASA 1.65-1.85 g/cm^3

3.POSTOJANOST OBLIKA NA $T \geq 200\ ^0C$

Ако није назначен степен тачности, за све слободне мере остварене обрадом скидањем струготине примењивати изузетан степен тачности (JUS M. Al. 410)

1 до 6	6 до 30	30 до 120	120 до 315	315 до 1000	1000 до 2000	2000 до 4000	4000 до 6000
± 0,05	± 0,15	± 0,2	± 0,3	± 0,5	± 1,2	± 2	± 3

Ø 9H8	+0,022
	0

A-A (1 : 1)

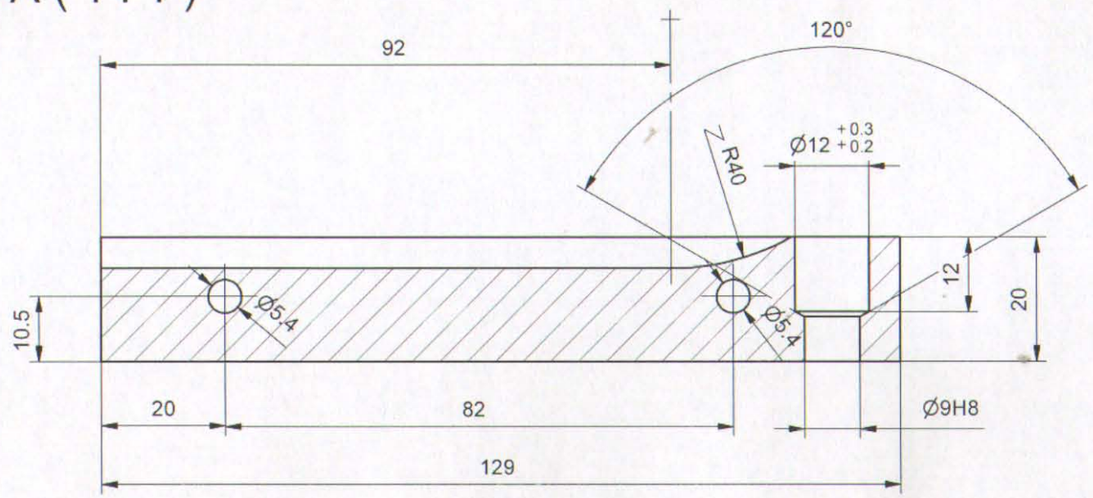

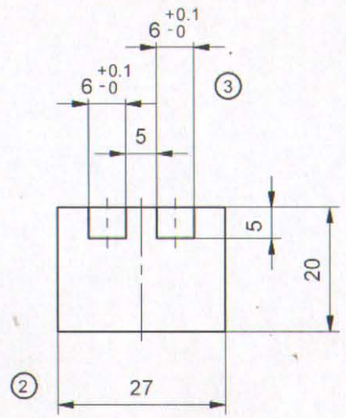

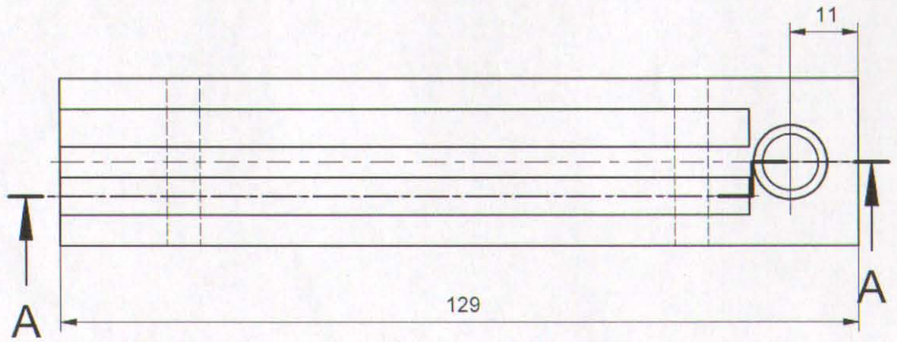

NO.	Datum	Dopis br.	Prvobitno	Izmena	Izmenio	Potpis	Odobrio	Potpis
1	23.07.2004	555	Mat AZBOHART	SMC 3339 RF	Dalibor Radovanac		A.Matović dipl.maš.ing	
2	08.07.2013	1452	Kota 29	Kota 27	Dalibor Radovanac		A.Matović dipl.maš.ing	
3	08.07.2013	1452	Kota 5,5	Kota 6 +0,1	Dalibor Radovanac		A.Matović dipl.maš.ing	
4	08.07.2013	1452		Ukinut otvor Ø5,4				

①

12	041	NAZIV DETALJA - SKLOPA		SMC 3339 RF 7035	20x27x129	1	
			Standard	Materijal	Dimenzije	Kom.	Masa (kg)
Montaž	Detalj	Maksimalni prekidač	T-01-VN		GSP "BEOGRAD"		
Veza sa	000/15	Telo žlebastog oslonca komore	Snimio-konst.	20.11.1987	G.Živadinović		
R	1:1		Crtao	26.07.2013	Dalibor Radovanac maš.ing		
			Pregledao	26.07.2013	A.Maqtović dipl.maš.ing		
			Overava	26.07.2013	A.Maqtović dipl.maš.ing		

Ако није означен степен тачности за све слободне мере остварене обрадом скидањем струготине примењивати изузетан степен тачности (ЈУС. М. А1 410)						
1 до 6	6 до 30	30 до 120	120 до 315	315 до 1000	1000 до 2000	2000 до 4000	4000 до 6000
± 0,05	± 0,15	± 0,2	± 0,3	± 0,5	± 1,2	± 2	± 3

$\phi 9{,}3\,g8 \; \begin{matrix} +0{,}041 \\ +0{,}019 \end{matrix}$

10

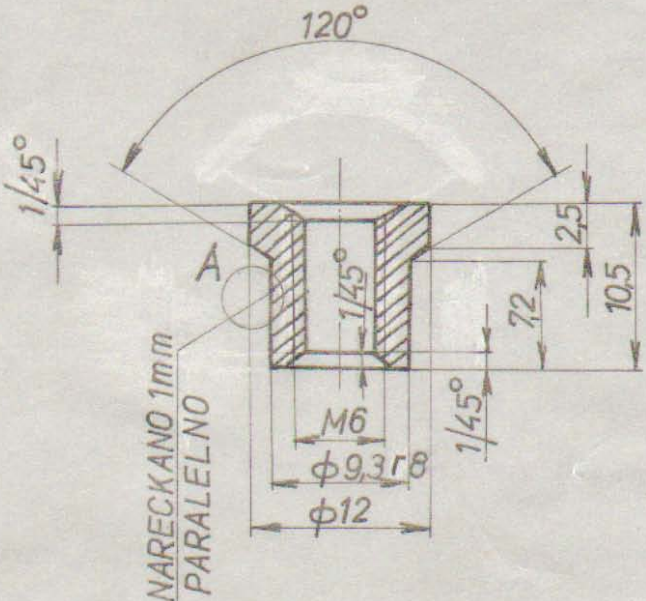

DETALJ „A"

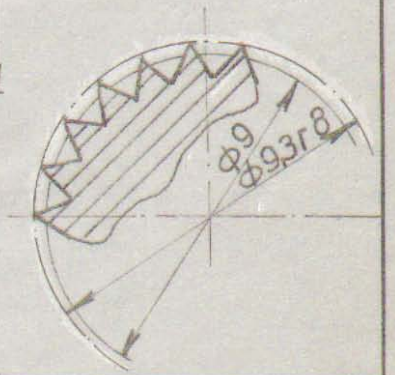

Монтаж.	Детаљ	НАЗИВ ДЕТАЉА-СКЛОПА	Стандард	Материјал	Димензије	Ком.	Тежина у кгр
12	042	MAKSIMALNI PREKIDAČ	Č.0445	ϕ14X15		1	0,018
Веза са 000/15			T-01-VN	ГС „БЕОГРАД"			
R 2:1		NAVOJNI UMETAK	Снимио-констр.	20.11.87	G. ŽIVADINOVIĆ		
			Цртао	23.11.87	J. VOJVODIĆ		
			Прегледао		N. RAKOVIĆ		
			Оверава				

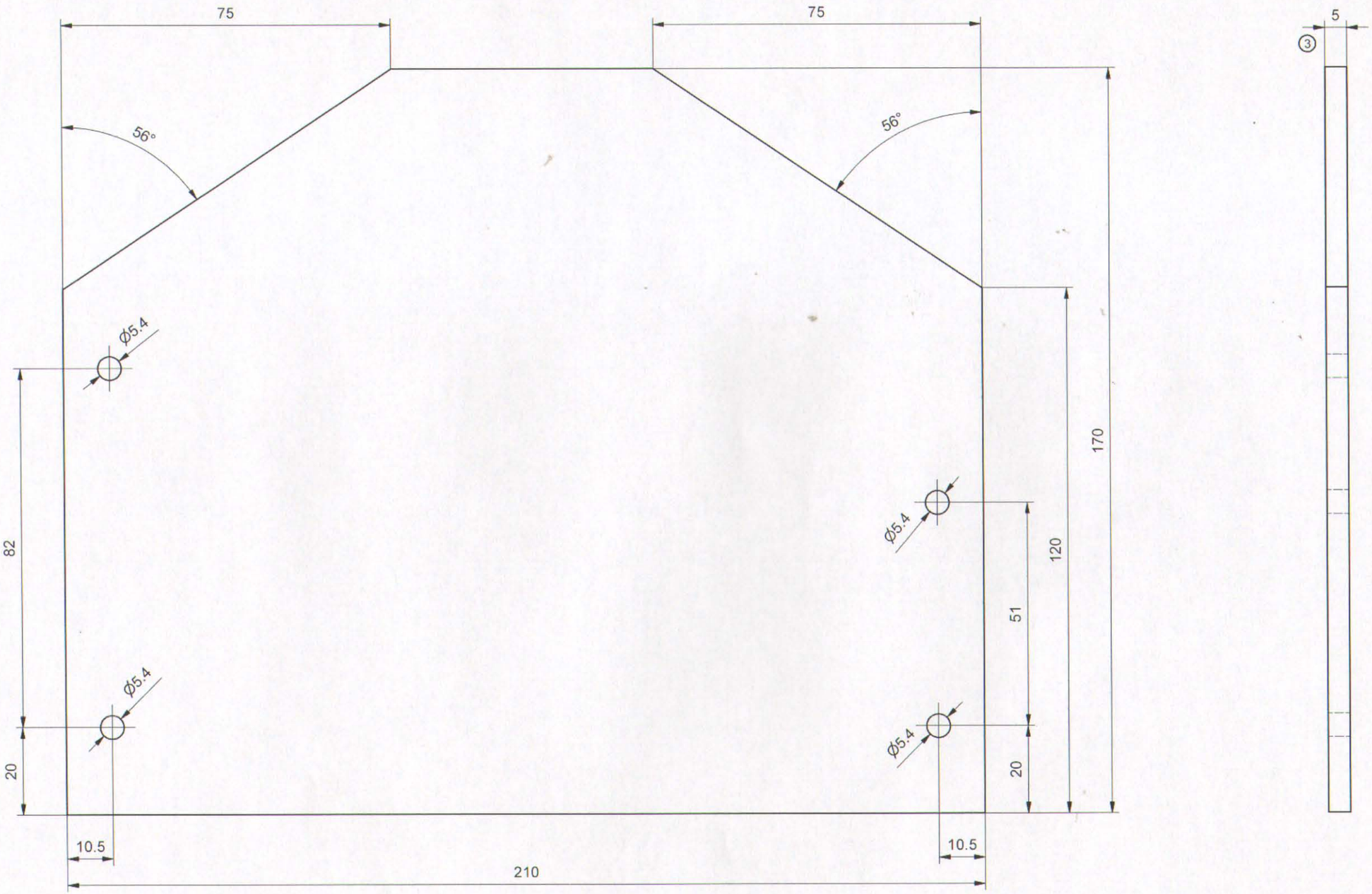

N0.	Datum	Dopis br.	Prvobitno	Izmena	Izmenio	Potpis	Odobrio	Potpis
1	23.07.2004	555	Mat. AZBOHART	SMC 3339 RF				
2	08.07.2013	1452		Ukinuta 2 otvora Ø5,4	Dalibor Radovanac		A.Matović dipl.maš.ing	
3	08.07.2013	1452	#6	#5	Dalibor Radovanac		A.Matović dipl.maš.ing	

①

12	043	NAZIV DETALJA - SKLOPA		SMC 3339 RF 7035	#5x170x210	2
			Standard	Materijal	Dimenzije	Kom. / Masa (kg)
Montaž	Detalj	Maksimalmi prekidač	T-01-VN		GSP "BEOGRAD"	
Veza sa	000/16	Stranica komore	Snimio-konst.	20.11.1987	G.Živadinović	
R	1:1		Crtao	29.07.2013	Dalibor Radovanac maš.ing	
			Pregledao	29.07.2013	A.Matović dipl.maš.ing	
			Overava	29.07.2013	A.Matović dipl.maš.ing	

No.	Datum	Dopis br.	Prvobitno	Izmena	Izmenio	Potpis	Odobrio	Potpis
1	23.07.2004	555	Mat. AZBOHART	SMC 3339 RF				
2	08.07.2013	1452		Ukinuto obaranje ivica	Dalibor Radovanac		A.Matović dipl.maš.ing	

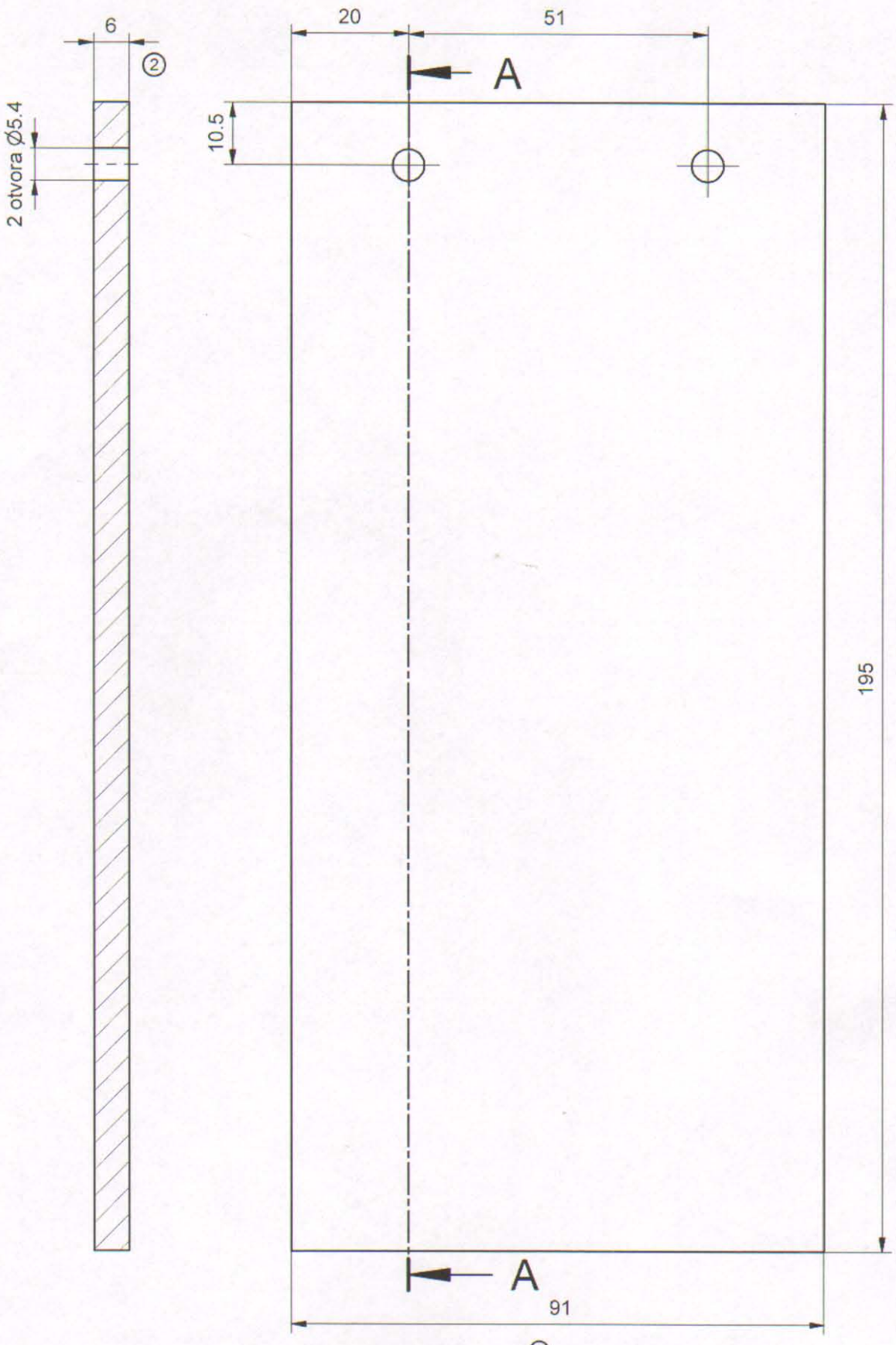

12	044	NAZIV DETALJA - SKLOPA		SMC 339RF 7035	#6x91x195	2	
			Standard	Materijal	Dimenzije	Kom.	Masa (kg)
Montaž	Detalj	Maksimalni prekidač	T-01-VN		GSP "BEOGRAD"		
Veza sa 000/16			Snimio-konst.	20.11.1987	G.Živadinović		
R 1:1		Pregradni zid	Crtao	26.07.2013	Dalibor Radovanac maš.ing		
			Pregledao	26.07.2013	A.Matović dipl.maš.ing		
			Overava	26.07.2013	A.Matović dipl.maš.ing		

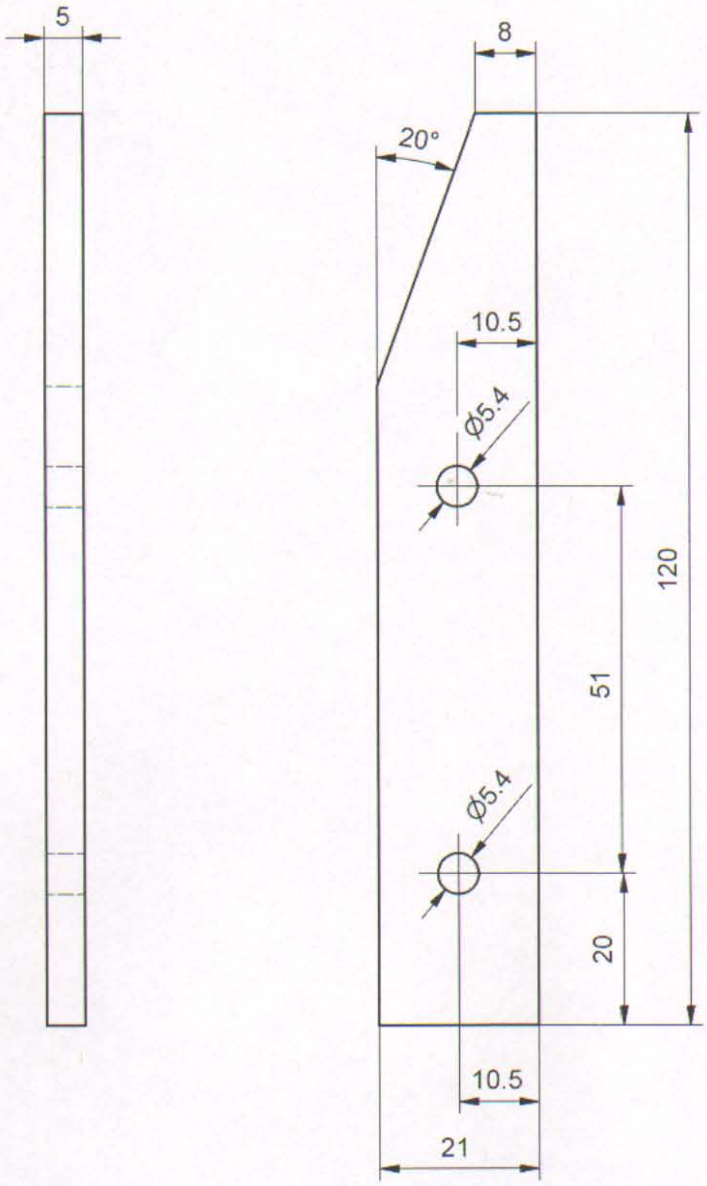

No.	Datum	Dopis br.	Prvobitno	Izmena	Izmenio	Potpis	Odobrio	Potpis
1	23.07.2004	555	Mat. AZBOHART	SMC 3339 RF				

①

12	045			SMC 3339 RF 7035	#5x21x120	3	
		NAZIV DETALJA - SKLOPA	Standard	Materijal	Dimenzije	Kom.	Masa (kg)
Montaž	Detalj	Maksimalni prekidač	T-01-VN		GSP "BEOGRAD"		
Veza sa	000/16		Snimio-konst.	20.11.1987	G.Živadinović		
R	1:1	Distantna pločica	Crtao	26.07.2013	Dalibor Radovanac maš.ing		
			Pregledao	26.07.2013	A.Matović dipl.maš.ing		
			Overava	26.07.2013	A.Matović dipl.maš.ing		

No.	Datum	Dopis br.	Prvobitno	Izmena	Izmenio	Potpis	Odobrio	Potpis

Dokumentacija je urađena prema skici i uzorku dostavljenoj iz SP"Centrala".
(Dopis br.1452 od 08.07.2013)

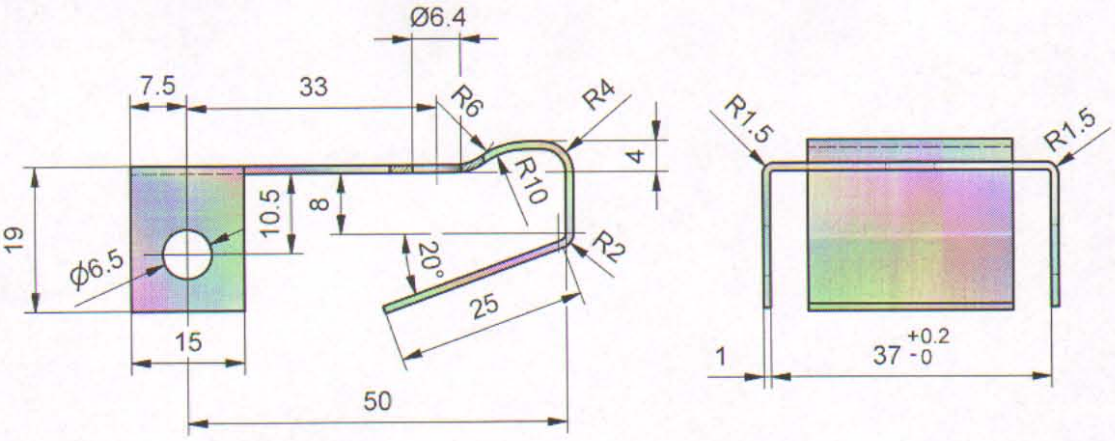

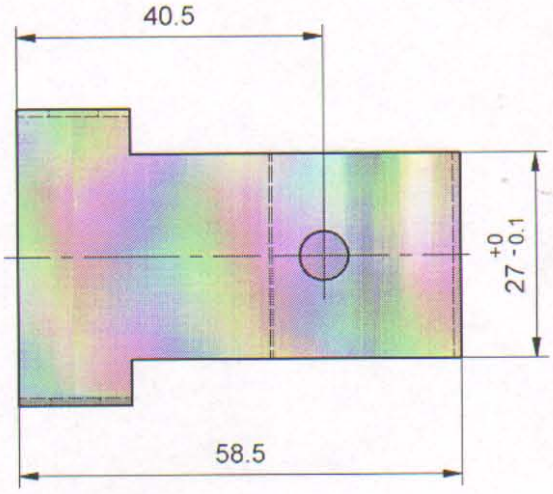

Razvijeni oblik 1:1

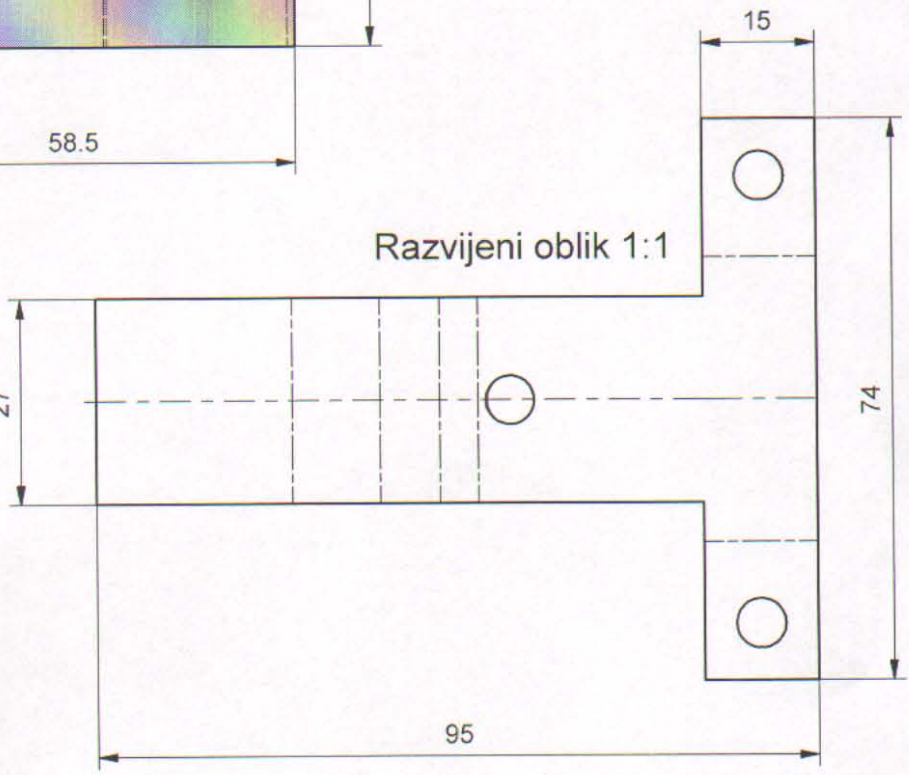

NAPOMENA :

- Cinkovati sa belom pasivizacijom gal Zn 6 ps

12	047	NAZIV DETALJA - SKLOPA		CuZn37	#1X74X95	1	
			Standard	Materijal	Dimenzije	Kom.	Masa (kg)
Montaž	Detalj	Maksimalni prekidač	T-01-VN		GSP "BEOGRAD"		
Veza sa	000/16		Snimio-konst.				
R	1:1	Držač	Crtao	29.07.2013	Dalibor Radovanac maš.ing		
			Pregledao	29.07.2013	A.Matović dipl.maš.ing		
			Overava	29.07.2013	A.Matović dipl.maš.ing		

10

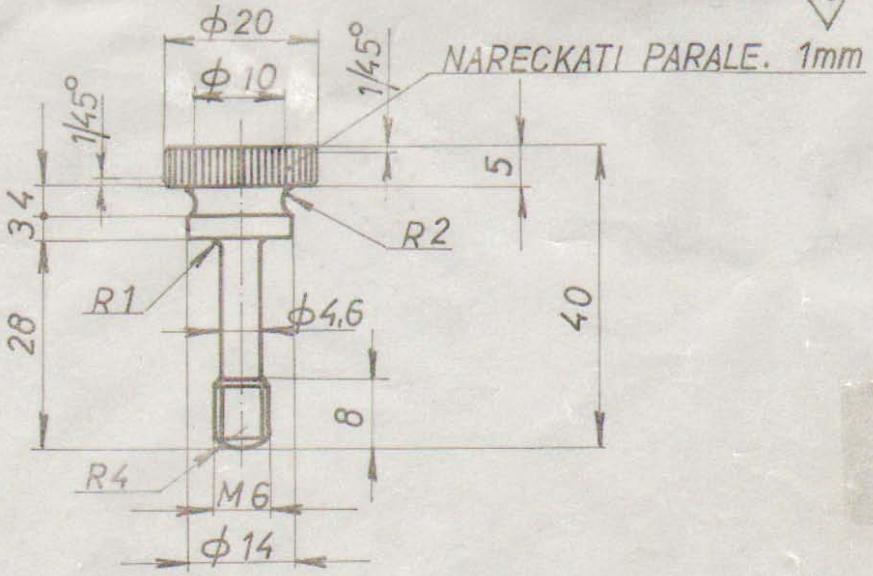

NAPOMENA:
-KADMINIZIRATI

GSP: 3340686
90-372-021/3

Ако није означен степен тачности за све слободне мере остварене обрадом скидањем струготине примењивати изузетан степен тачности (ЈУС М. А1 410)

1 до 6	6 до 30	30 до 120	120 до 315	315 до 1000	1000 до 2000	2000 до 4000	4000 до 6000
± 0,05	± 0,15	± 0,2	± 0,3	± 0,5	± 1,2	± 2	± 3

Монтаж.	Детаљ	Назив детаља-склопа	Стандард	Материјал	Димензије	Ком.	Тежина у кгр
12	052	MAKSIMALNI PREKIDAČ		Č. 0465	Φ 22 X 45	1	0,135

Веза са 000/16

R 1:1

ZAVRTANJ
KOMORE ZA GAŠENJE

T-01-VN

ГС „БЕОГРАД"

Снимио-констр.	19.02.87	P. KRSTIĆ	
Цртао	27.02.87	J. VOJVODIĆ	
Прегледао		N. RAKOVIĆ	
Оверава			

1 do 6	6 do 30	30 do 120	120 do 315	315 do 1000	1000 do 2000	2000 do 4000	4000 do 6000
± 0.05	± 0.15	± 0.2	± 0.3	± 0.5	± 1.2	± 2	± 3

Ako nije označen stepen tačnosti za sve slobodne mere ostvarene obradom skidanjem strugotine primenjivati izuzetan stepen tačnosti (JUS M.A1 410)

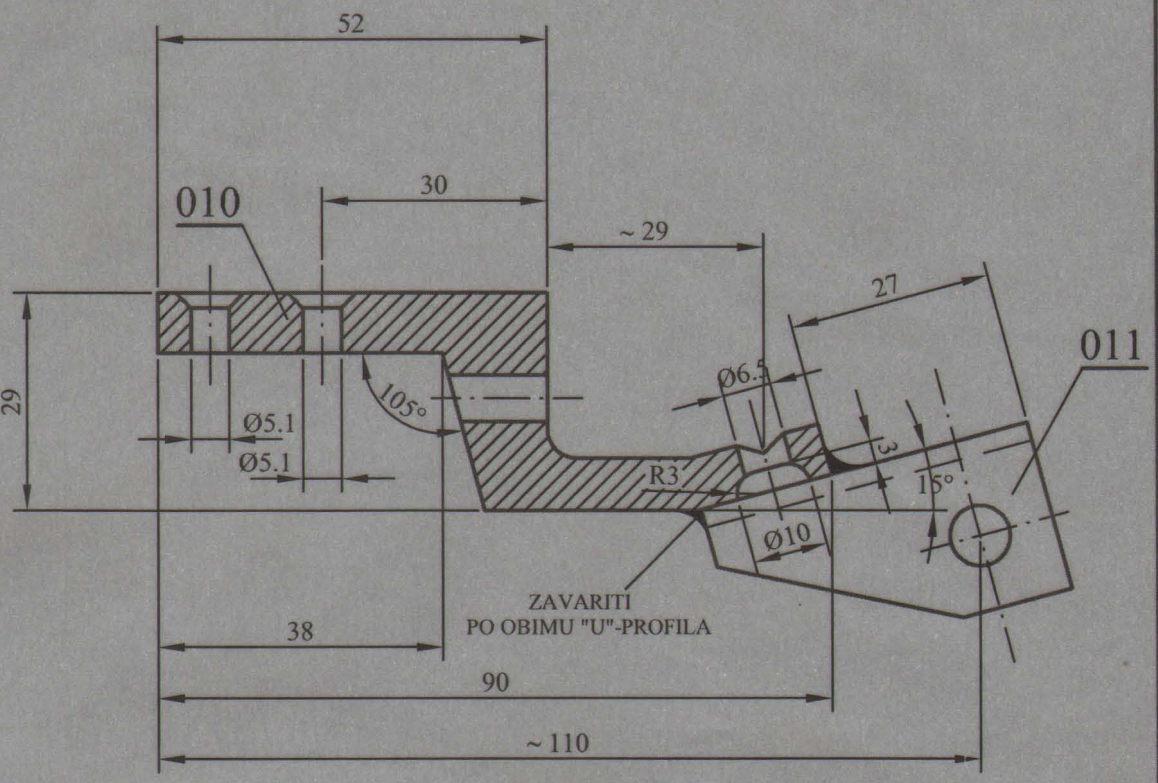

NAPOMENA :

- Pozicije 010 i 011 međusobno spojiti elektro - zavarivanjem na način kako je to prikazano crtežom
- Otvor Ø10mm bušiti u sklopu nakon zavarivanja
- Otvore za zakovice Ø5.1mm bušiti u sklopu sa PLOČOM - T-01-VN-18-022
- Gotov sklop kadmijumizirati
- Izmena postojećeg crteža izvršena prema zahtevu pogona "Centrala" (dopis br. 767 od 26.09.2005. godine)

GSP. 3340856

M.G. 90-380-011 / 1

18	011	PIPAK		Č.0145	≠ 2.5 x 53 x 45	1	
18	010	POLUGA		Č.0145	≠ 20 x 35 100	1	
18	000/19	NOSAČ I PLOČA					
		NAZIV DETALJA-SKLOPA	Standard	Materijal	Dimenzije	Kom.	Težina u kp

Montaž	Detalj	RELE VISOKOG NAPONA	T - 01 - VN		GSP "BEOGRAD"	
Veza sa	000/21	NOSAČ KOTVE RELEJA	Snimio-konst.	19.03.1985.	D. Pavlović	
R	1:1		Crtao	07.11.2005.	A. Matović dipl.ing.maš.	
			Pregledao		G.Klisić dipl.ing.maš.	
			Overava		G.Klisić dipl.ing.maš.	

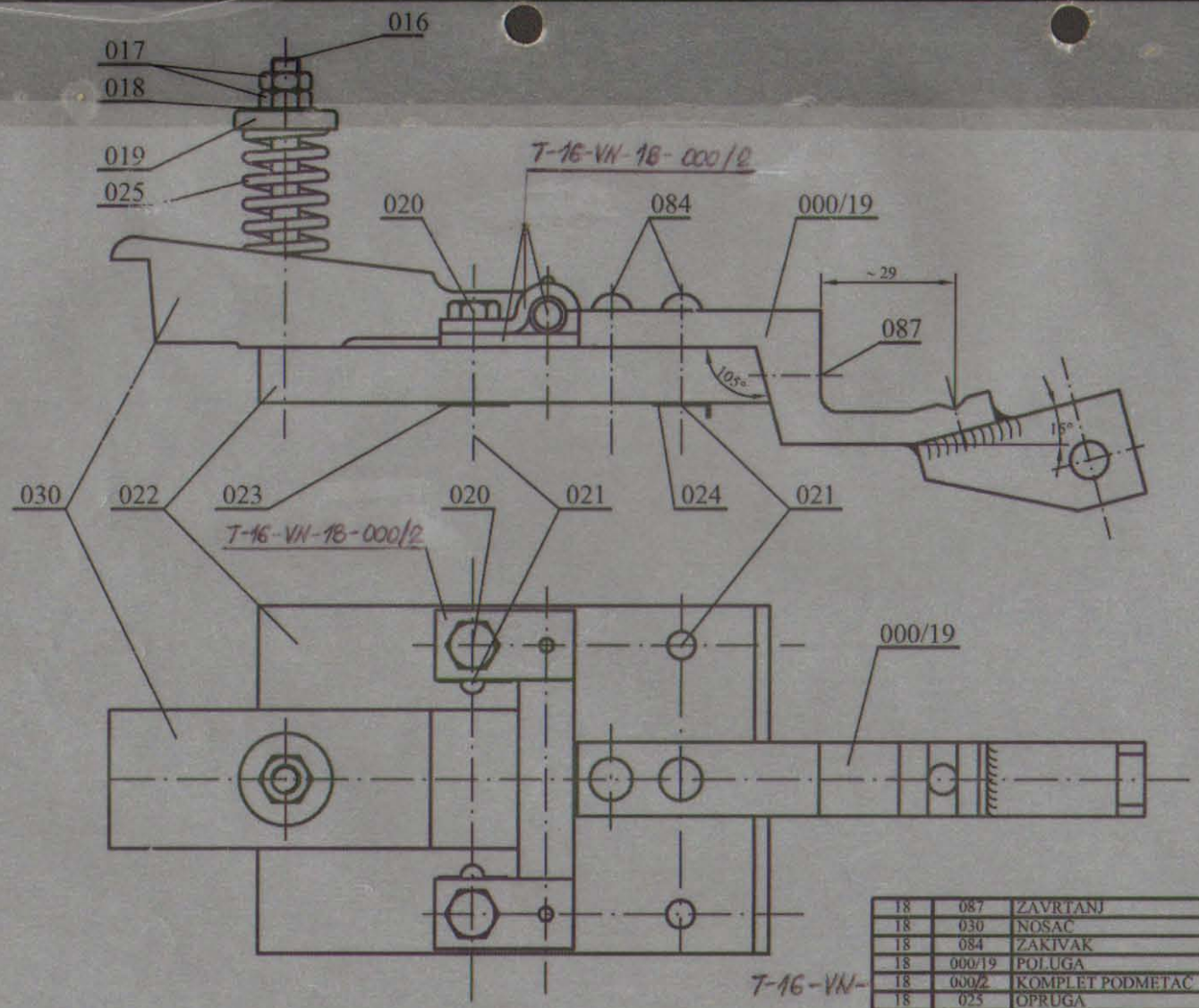

ГСП 3082091

M.G. 90-326-007 / 1

18	087	ZAVRTANJ	JUS M.B1.053		M6 x 25	1	
18	030	NOSAČ		P.CuAl 19	ODLIVAK	2	
18	084	ZAKIVAK	JUS M.B3.023		5 x 23	4	
18	000/19	POLUGA				2	
18	000/2	KOMPLET PODMETAČ				2	
18	025	OPRUGA		Č.2130	Ø2.3 x 380	2	
18	024	PROFIL		Cu58ZnPb	≠ 0.5 x 15 x 75	2	
18	023	LIM		Cu58ZnPb	≠ 0.5 x 15 x 52	2	
18	022	PLOČA		Č.0000	≠ 14 x 90 130	2	
18	021	ZAKIVAK		Cu	Ø2 x 14	3	
18	020	ZAVRTANJ	JUS M.B1.050		M6 x 20	2	
18	019	DRŽAC		Č.0145	≠ 0.5 x 27 x 27	2	
18	018	PODMETAČ	JUS M.B2.011		6	4	
18	017	NAVRTKA	JUS M.B1.600		M6	4	
18	016	ZAVRTANJ	JUS M.B1.050	Č.0400	OK10 x 80	1	
18	000/21						
Montaž	Detalj	NAZIV DETALJA-SKLOPA	Standard	Materijal	Dimenzije	Kom.	Težina u kp
		RELE VISOKOG NAPONA	T - 01 - VN		GSP "BEOGRAD"		
Veza sa		NOSAČ I PLOČA	Snimio-konst.	19.03.1985.	D. Pavlović		
R	1:1		Crtao	07.11.2005	A. Matović dipl.ing.maš.		
			Pregledao		G.Klisić dipl.ing.maš.		
			Overava		G.Klisić dipl.ing.maš.		

NAPOMENA :
- Pozicija 022 i sklop 000 / 19 moraju se međusobno oslanjati bez zazora, kao što je to prikazano na crtežu
- Izmena postojećeg crteža izvršena prema zahtevu pogona "Centrala" (dopis br. 767 od 26.09.2005. godine)

Ako nije označen stepen tačnosti za sve slobodne mere ostvarene obradom skidanjem strugotine primenjivati izuzetan stepen tačnosti (JUS M.A1 410)							
1 do 6	6 do 30	30 do 120	120 do 315	315 do 1000	1000 do 2000	2000 do 4000	4000 do 6000
± 0.05	± 0.15	± 0.2	± 0.3	± 0.5	± 1.2	± 2	± 3

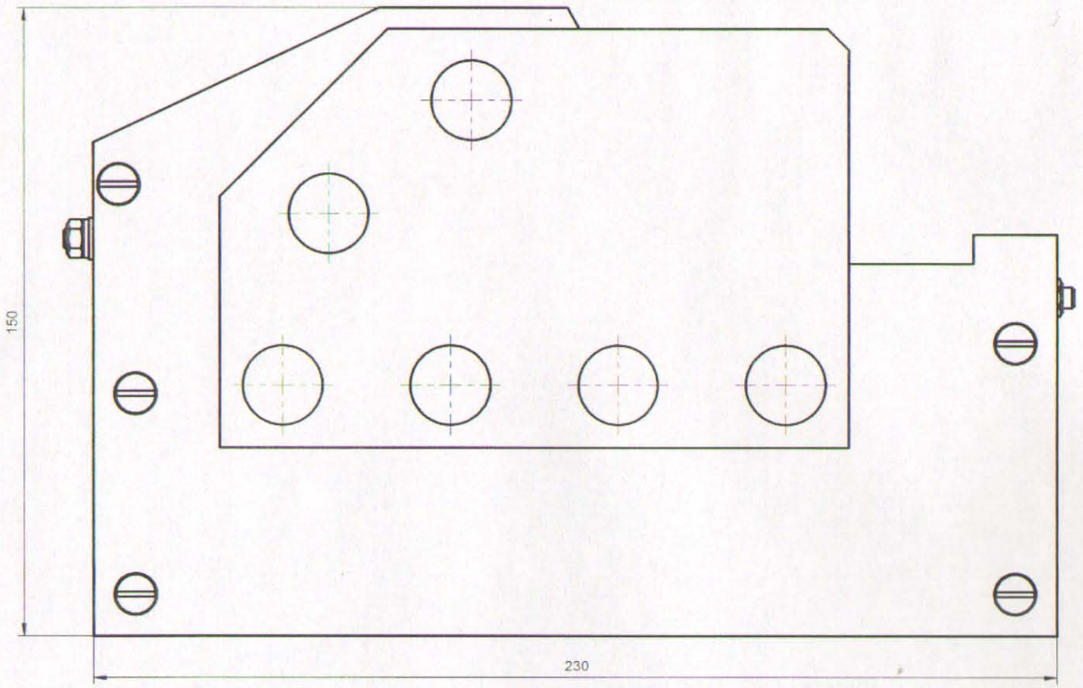

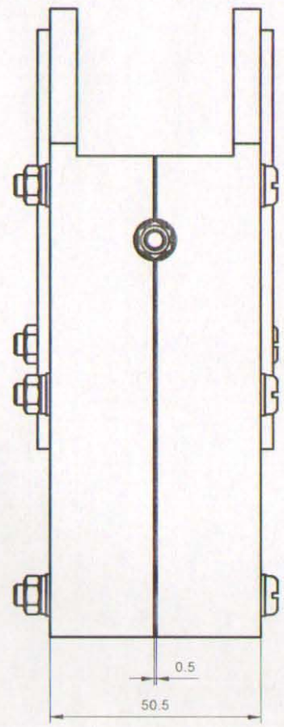

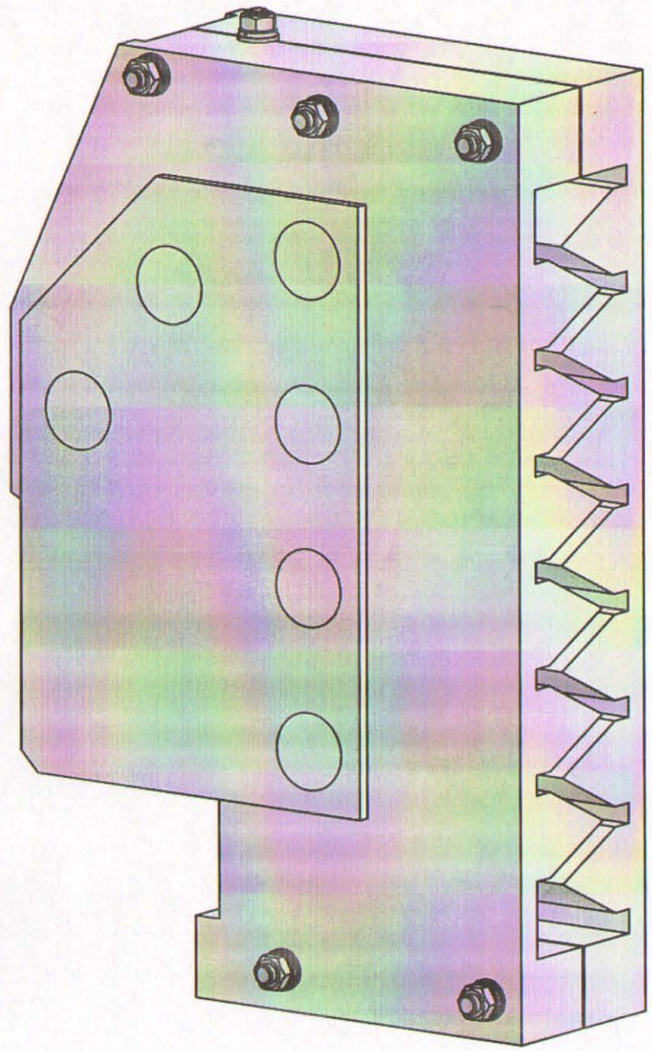

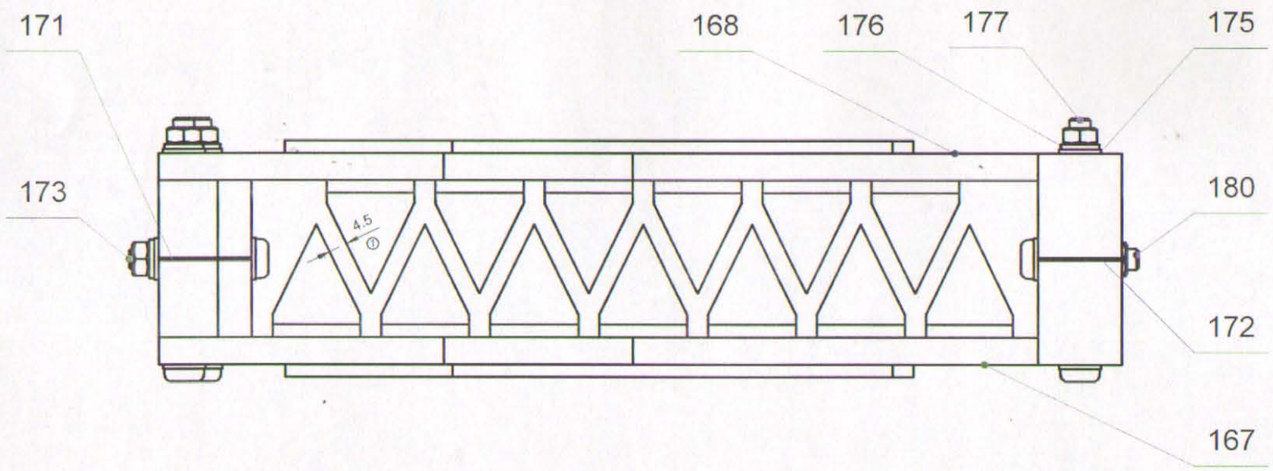

GSP 3 082 172

KB. 90-380-015

Mont	Detalj	Naziv dela	Standard	Materijal	Dimenzije	Kom.	Masa (kg)
18	160	Zavrtanj	SRPS M.B1.116	Felgal Zn	M5x25	1	
18	177	Zavrtanj	SRPS M.B2.116	Felgal Zn	M5x60	5	
18	176	Elastična podloška	SRPS M.B2.110	Felgal Zn	A5	7	
18	175	Podloška	SRPS ISO 7089	Felgal Zn	A5	14	
18	174	Navrtka	SRPS ISO 4034	Felgal Zn	M5	7	
18	173	Zavrtanj	SRPS M.B1.116	Felgal Zn	M5x30	1	
18	172	Distant		Celeron	0.5x18x78	1	
18	171	Distant		Celeron	0.5x18x85	1	
18	168	Ploča				1	
18	167	Ploča				1	

Mont	Detalj	Naziv dela	Standard	Materijal	Dimenzije	Kom.	Masa (kg)
18	000/46	NAZIV DETALJA - SKLOPA	Standard	Materijal	Dimenzije	Kom.	Masa (kg)
Montaž	Detalj	Relej visokog napona	T-01-VN		GSP "BEOGRAD"		
Veza sa		Plamenbranik releja B3	Snimio-konst.	27.02.2004.	Turkal G dipl.maš.ing		
R	1:1		Crtao	23.05.2013.	Dalibor Radovanac maš.ing		
			Pregledao	23.05.2013.	A.Matović dipl.maš.ing		
			Overava	23.05.2013.	A.Matović dipl.maš.ing		

No.	Datum	Dopis br.	Prvobitno	Izmena	Izmenio	Potpis	Odobrio	Potpis
1	07.05.2013	999	Kota 6.5	Koa 4.5	Dalibor Radovanac		A.Matović dipl.maš.ing	

1 do 6	6 do 30	30 do 120	120 do 315	315 do 1000	1000 do 2000	2000 do 4000	4000 do 6000
± 0.05	± 0.15	± 0.2	± 0.3	± 0.5	± 1.2	± 2	± 3

Ako nije označen stepen tačnosti za sve slobodne mere ostvarene obradom skidanjem strugotine primenjivati izuzetan stepen tačnosti (JUS M.A1 410)

N10

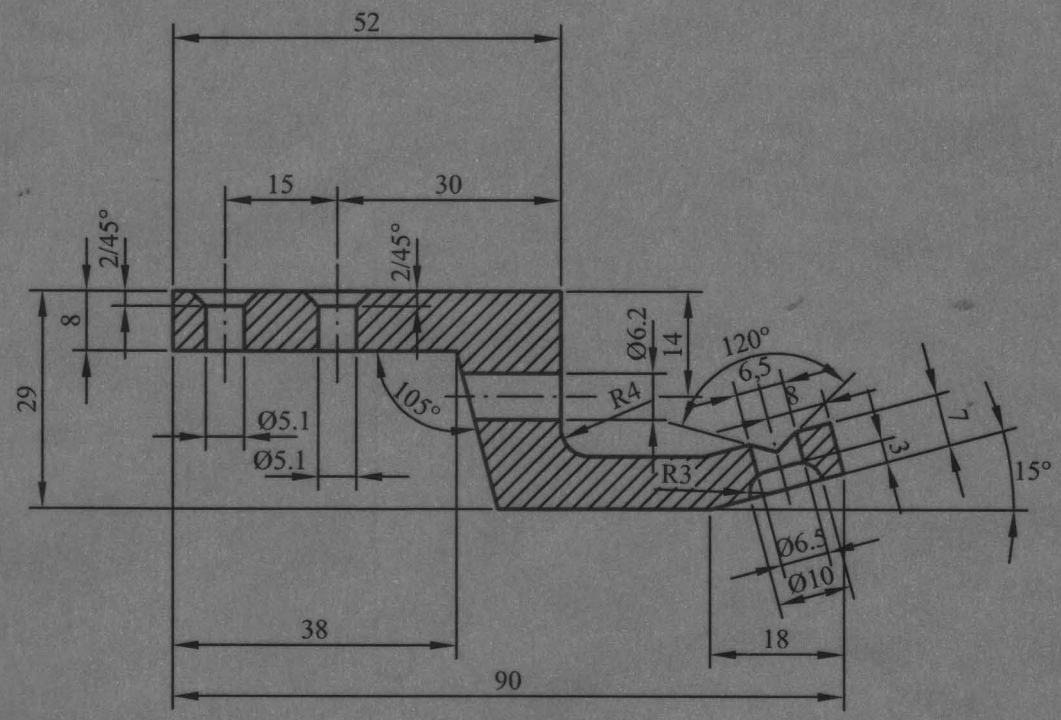

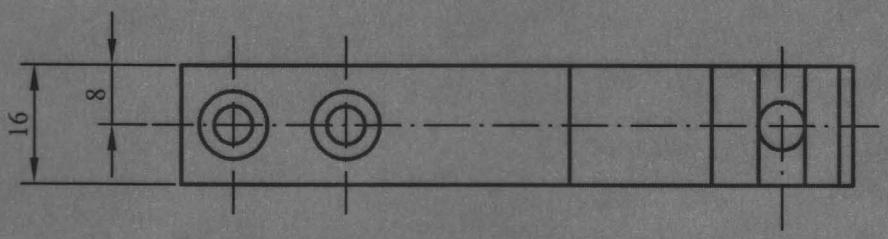

NAPOMENA :

- Crtež je urađen prema donetoj skici
- Otvor Ø10mm bušiti u sklopu sa PIPKOM - T - 01 - VN - 18 - 011, nakon zavarivanja
- Otvore za zakovice Ø5.1mm bušiti u sklopu sa PLOČOM - T-01-VN-18-022
- Izmena postojećeg crteža izvršena prema zahtevu pogona "Centrala"
  (dopis br. 767 od 26.09.2005. godine)

18	010	NOSAČ KOTVE RELEJA		Č.0145	≠ 20 x 35 100	1	
		NAZIV DETALJA-SKLOPA	Standard	Materijal	Dimenzije	Kom.	Težina u kp
Montaž	Detalj	RELE VISOKOG NAPONA	T - 01 - VN		GSP "BEOGRAD"		
Veza sa	000/19	POLUGA	Snimio-konst.	19.03.1985.	D. Pavlović		
R	1:1		Crtao	07.11.2005.	A. Matović dipl.ing.maš.		
			Pregledao		G.Klisić dipl.ing.maš.		
			Overava		G.Klisić dipl.ing.maš.		

1 do 6	6 do 30	30 do 120	120 do 315	315 do 1000	1000 do 2000	2000 do 4000	4000 do 6000
± 0.05	± 0.15	± 0.2	± 0.3	± 0.5	± 1.2	± 2	± 3

Ako nije označen stepen tačnosti za sve slobodne mere ostvarene obradom skidanjem strugotine primenjivati izuzetan stepen tačnosti (JUS M.A1 410)

N10

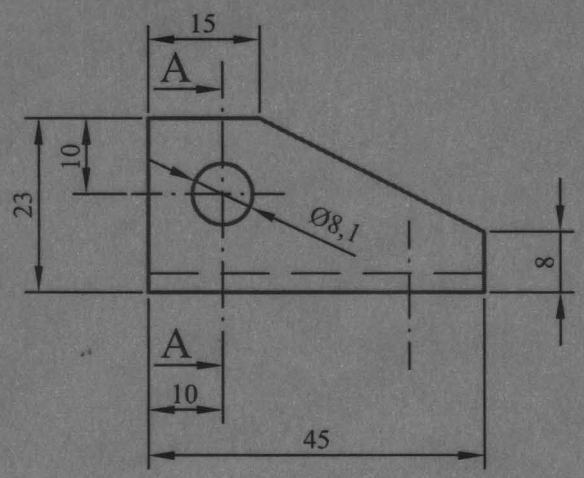

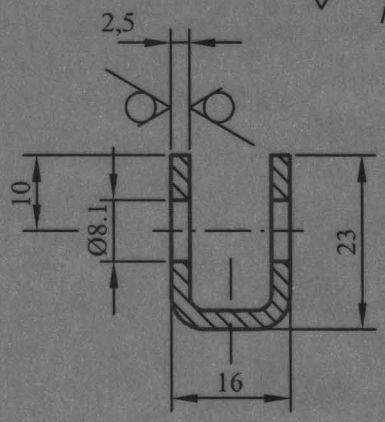

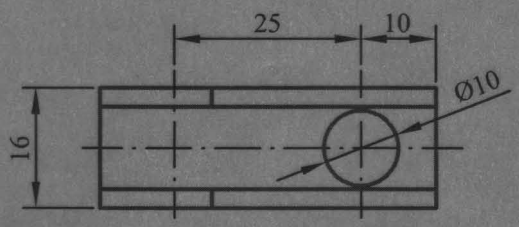

RAZVIJENI OBLIK DELA :

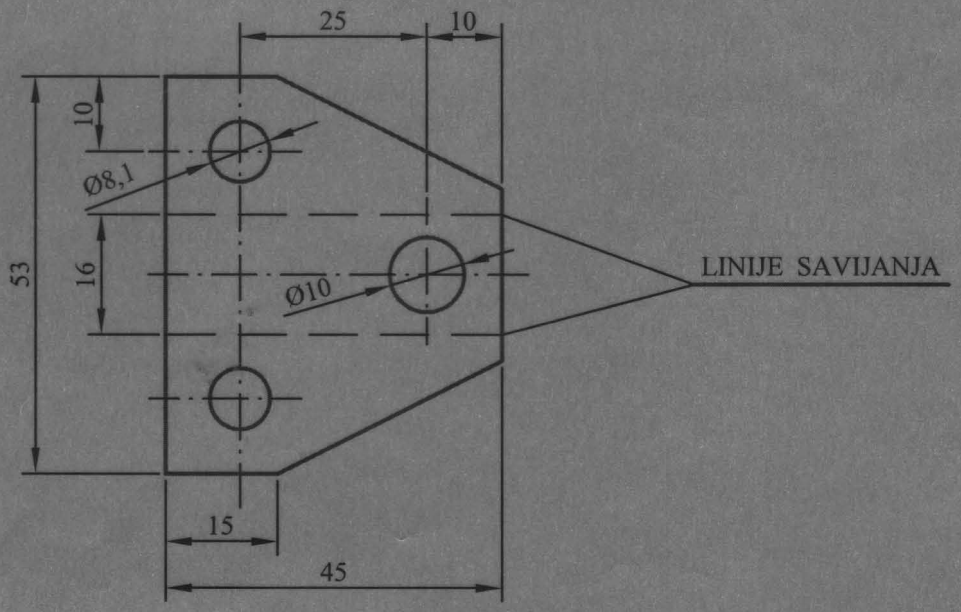

NAPOMENA :
- Razvijena dužina dela iznosi 53mm
- Otvor Ø10mm bušiti u sklopu sa POLUGOM - T-01-VN-18-010 , nakon zavarivanja
- Izmena postojećeg crteža izvršena prema zahtevu pogona "Centrala"
(dopis br. 767 od 26.09.2005. godine)

18	011	NOSAČ KOTVE RELEJA		Č.0145	≠ 2.5 x 53 x 45	1	
		NAZIV DETALJA-SKLOPA	Standard	Materijal	Dimenzije	Kom.	Težina u kp
Montaž	Detalj	RELE VISOKOG NAPONA	T - 01 - VN		GSP "BEOGRAD"		
Veza sa	000/19		Snimio-konst.	19.03.1985.	D. Pavlović		
R	1:1	PIPAK	Crtao	07.11.2005.	A. Matović dipl.ing.maš.		
			Pregledao		G.Klisić dipl.ing.maš.		
			Overava		G.Klisić dipl.ing.maš.		

Ако није означен степен тачности за све слободне мере остварене обрадом скидањем струготине примењивати изузетан степен тачности (ЈУС М. А1 410)							
1 до 6	6 до 30	30 до 120	120 до 315	315 до 1000	1000 до 2000	2000 до 4000	4000 до 6000
± 0,05	± 0,15	± 0,2	± 0,3	± 0,5	± 1,2	± 2	± 3

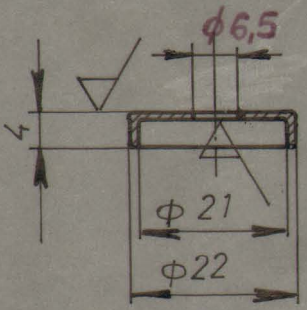

13

M.G. 90-380-37

18	019	НАЗИВ ДЕТАЉА-СКЛОПА	Č0145	F05X27X27	2	
Монтаж.	Детаљ	RELE VISOKOG NAPONA	Стандард / Материјал	Димензије	Ком.	Тежина у кгр
Веза са		T-01-VN	ГС „БЕОГРАД"			
R 1:1		DRŽAČ	Снимио-констр.	D.PAVLOVIĆ		
			Цртао 18.3.85	V.GOMBOC		
			Прегледао	N.RAKOVIĆ		
			Оверава			

Štampa „GEOKARTA"-Beograd

Ако није означен степен тачности за све слободне мере остварене обрадом скидањем струготине примењивати изузетан степен тачности (ЈУС М. А1 410)

1 до 6	6 до 30	30 до 120	120 до 315	315 до 1000	1000 до 2000	2000 до 4000	4000 до 6000
± 0,05	± 0,15	± 0,2	± 0,3	± 0,5	± 1,2	± 2	± 3

14

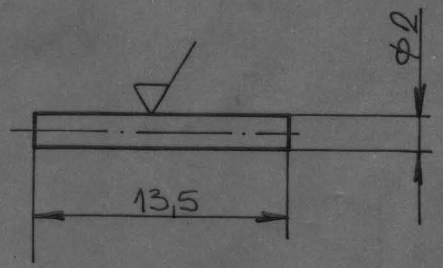

18	021	НАЗИВ ДЕТАЉА-СКЛОПА		Cu	Ф2 x 14	68	0,0006
Монтаж.	Детаљ	RELE VISOKOG NAPONA	Стандард	Материјал	Димензије	Ком.	Тежина у кгр
Веза са			T-01-VN		ГС „БЕОГРАД"		
R 2:1		ZAKIVAK	Снимио-констр.	18.11-81	D. PAVLOVIĆ		
			Цртао		D. ĐURIĆ		
			Прегледао		M. MANČIĆ		
			Оверава				

Štampa „GEOKARTA"-Beograd

N9

PRESEK "I - I":

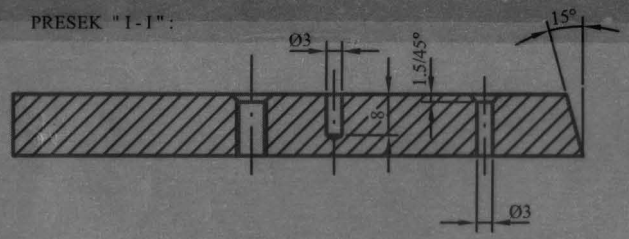

PRESEK "II - II":

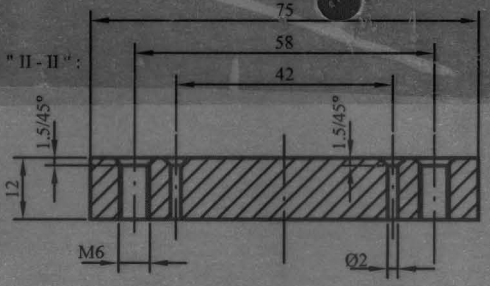

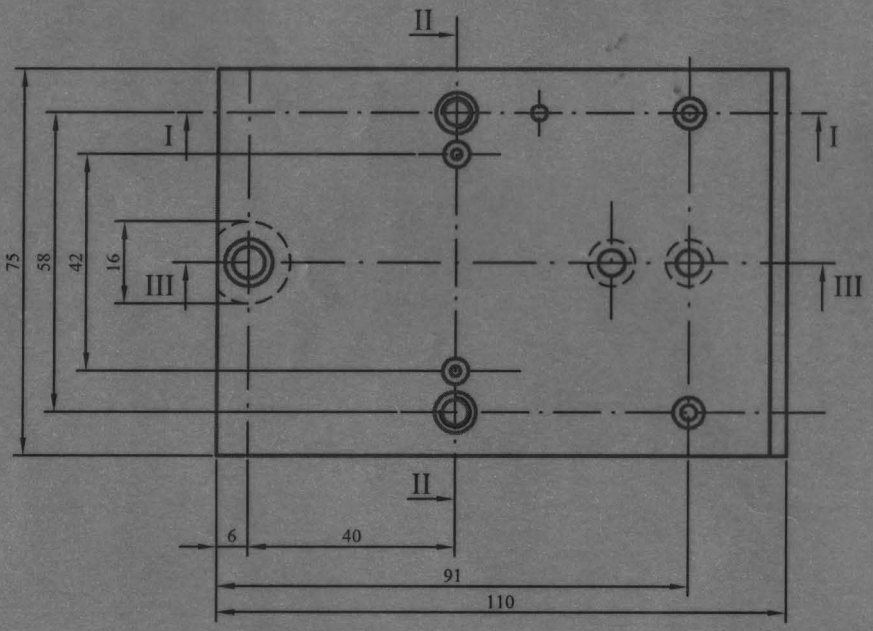

PRESEK "III - III":

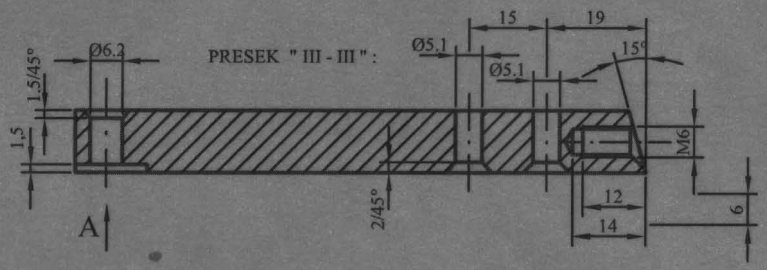

POGLED "A-A":

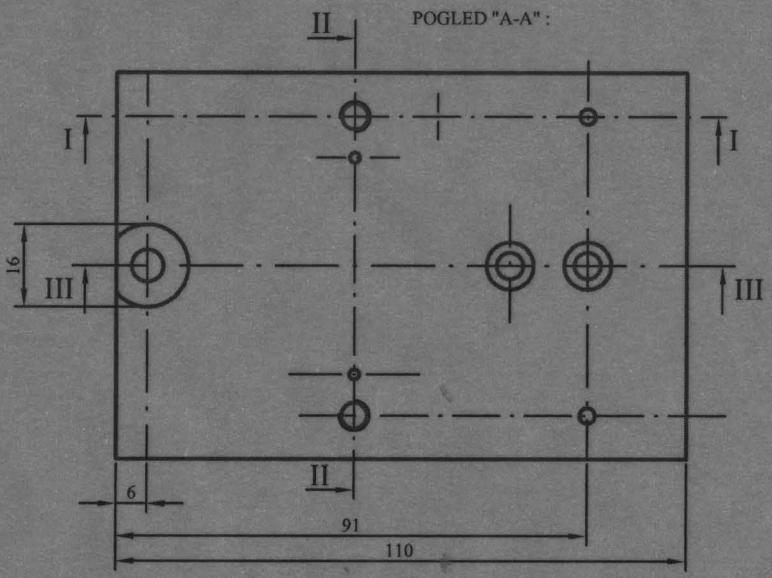

NAPOMENA :
- Oštre ivice oboriti sa 0.2 / 45°
- Izmena postojećeg crteža izvršena prema zahtevu pogona "Centrala" (dopis br. 767 od 26.09.2005. godine)

Ako nije označen stepen tačnosti za sve slobodne mere ostvarene obradom skidanjem strugotine primenjivati izuzetan stepen tačnosti (JUS M.A1 410)							
1 do 6	6 do 30	30 do 120	120 do 315	315 do 1000	1000 do 2000	2000 do 4000	4000 do 6000
± 0.05	± 0.15	± 0.2	± 0.3	± 0.5	± 1.2	± 2	± 3

18	022	NOSAČ I PLOČA		Č.0000	≠ 14 x 90 130	2	
		NAZIV DETALJA-SKLOPA	Standard	Materijal	Dimenzije	Kom.	Težina u kp
Montaž	Detalj	RELE VISOKOG NAPONA	T - 01 - VN		GSP "BEOGRAD"		
Veza sa	000/21		Snimio-konst.	19.03.1985.	D. Pavlović		
R	1:1	PLOČA	Crtao	07.11.2005.	A. Matović dipl.ing.maš.		
			Pregledao		G.Klisić dipl.ing.maš.		
			Overava		G.Klisić dipl.ing.maš.		

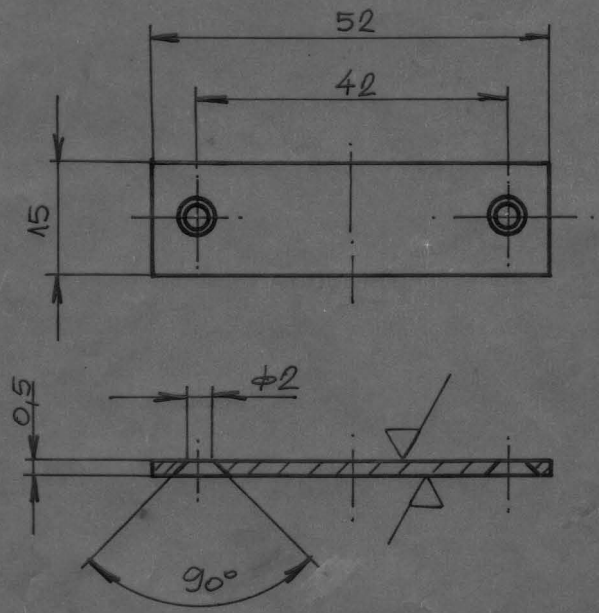

14

Ако није означен степен тачности за све слободне мере остварене обрадом скидањем струготине примењивати изузетак степен тачности (ЈУС М. А1 410)						
1 до 6	6 до 30	30 до 120	120 до 315	315 до 1000	1000 до 2000	2000 до 4000	4000 до 6000
± 0,05	± 0,15	± 0,2	± 0,3	± 0,5	± 1,2	± 2	± 3

18	023	НАЗИВ ДЕТАЉА-СКЛОПА		Cu58ZnPb	≠0,5×15×52	2	0,004
Монтаж.	Детаљ	RELE VISOKOG NAPONA	Стандард	Материјал	Димензије	Ком.	Тежина у кгр
Веза са			T-01-VN		ГС „БЕОГРАД"		
R 1:1		LIM	Снимио-констр.	18-11-81 г.	D. PAVLOVIĆ		
			Цртао		D. ĐURIĆ		
			Прегледао		M. MANČIĆ		
			Оверава				

Štampa „GEOKARTA"-Beograd

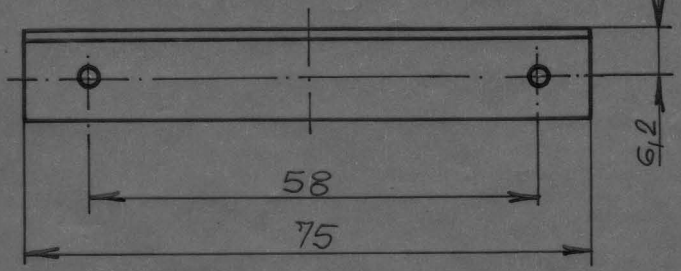

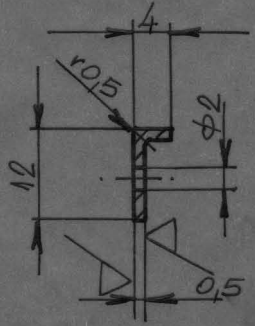

14 ▽ 13

RAZVIJENA ŠIRINA = 15 mm

Ако није означен степен тачности за све слободне мере остварене обрадом скидањем струготине примењивати изузетан степен тачности (ЈУС М. А1 410)

1 до 6	6 до 30	30 до 120	120 до 315	315 до 1000	1000 до 2000	2000 до 4000	4000 до 6000
±0,05	±0,15	±0,2	±0,3	±0,5	±1,2	±2	±3

Стандард	Материјал	Димензије	Ком.	Тежина у кгр
	Cu58ZnPb	0,5 × 15 × 75	2	0,005

Монтаж.	Детаљ	Назив детаља-склопа
18	024	RELE VISOKOG NAPONA

Веза са

R 1:1

PROFIL

T-01-VN

ГС „БЕОГРАД"

Снимио-констр.	18.11.81	D. PAVLOVIĆ
Цртао		D. ĐURIĆ
Прегледао		M. MAYČIĆ
Оверава		

Štampa „GEOKARTA"-Beograd

Ако није означен степен тачности за све слободне мере остварене обрадом скидањем струготине примењивати изузетан степен тачности (ЈУС. М. А1 410)							
1 до 6	6 до 30	30 до 120	120 до 315	315 до 1000	1000 до 2000	2000 до 4000	4000 до 6000
± 0,05	± 0,15	± 0,2	± 0,3	± 0,5	± 1,2	± 2	± 3

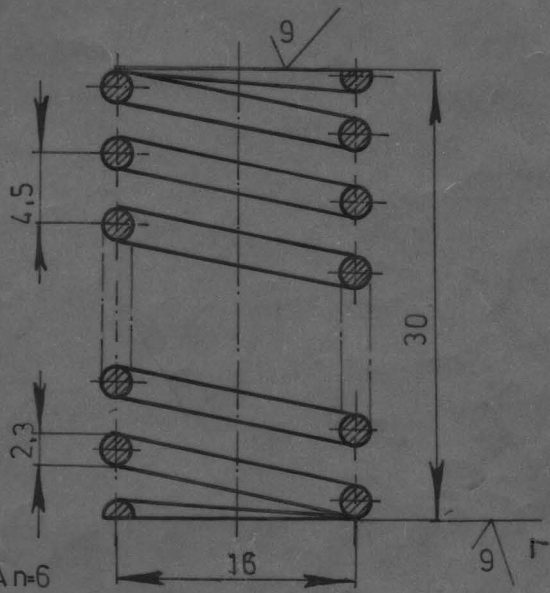

BROJ NAVOJA n=7,5

BROJ RADNIH NAVOJA n=6

RAZVIJENA DUŽINA ŽICE L=380mm

ZAŠTITITI KADMIJUMIZIRANJEM

ГСП 308214Б

MG. 90-372-010

MG. 90-380-012

18	025	НАЗИВ ДЕТАЉА-СКЛОПА	Č. 2133	Ф2,3Х380	1	
Монтаж.	Детаљ	RELE VISOKOG NAPONA	Стандард / Материјал	Димензије	Ком.	Тежина у кгр
Веза са		T-01-VN		ГС „БЕОГРАД"		
R 2:1		OPRUGA	Снимио-констр.	02.III.85	V.GOMBOC	
			Цртао		V.GOMBOC	
			Прегледао		M.MANČIĆ	
			Оверава			

Štampa „GEOKARTA"-Beograd

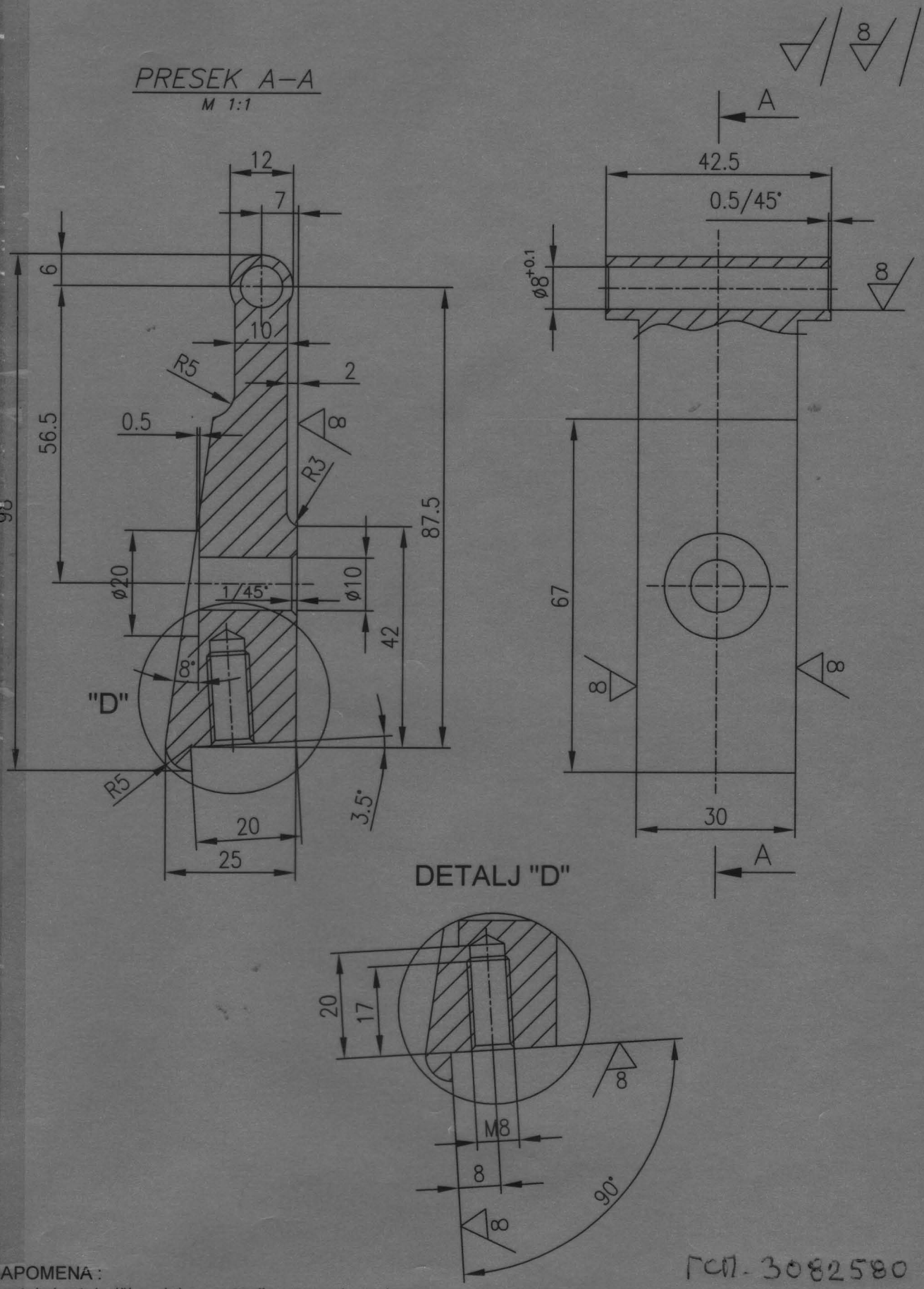

NAPOMENA :
- Postojeća tehnička dokumentacija zamenjena je novom dostavljenom iz SP " Centrala " (dopis br. 781 od 28.07.2008.)

ГСП-3082580

M.G.90-380-9

18	030			P.CuZn37	ODLIVAK		
		NAZIV DETALJA - SKLOPA	Standard	Materijal	Dimenzije	Kom.	Te`ina u kp
Monta`	Detalj	RELE VISOKOG NAPONA	T - 01- VN		GSP "BEOGRAD"		
Veza sa :		NOSAČ POKRETNOG KONTAKTA	Snimio-konst.	17.06.08.	M.Jovanović		
R 1:1			Crtao		M.Jovanović		
			Pregledao		G. Klisić		
			Overio		G. Klisić		

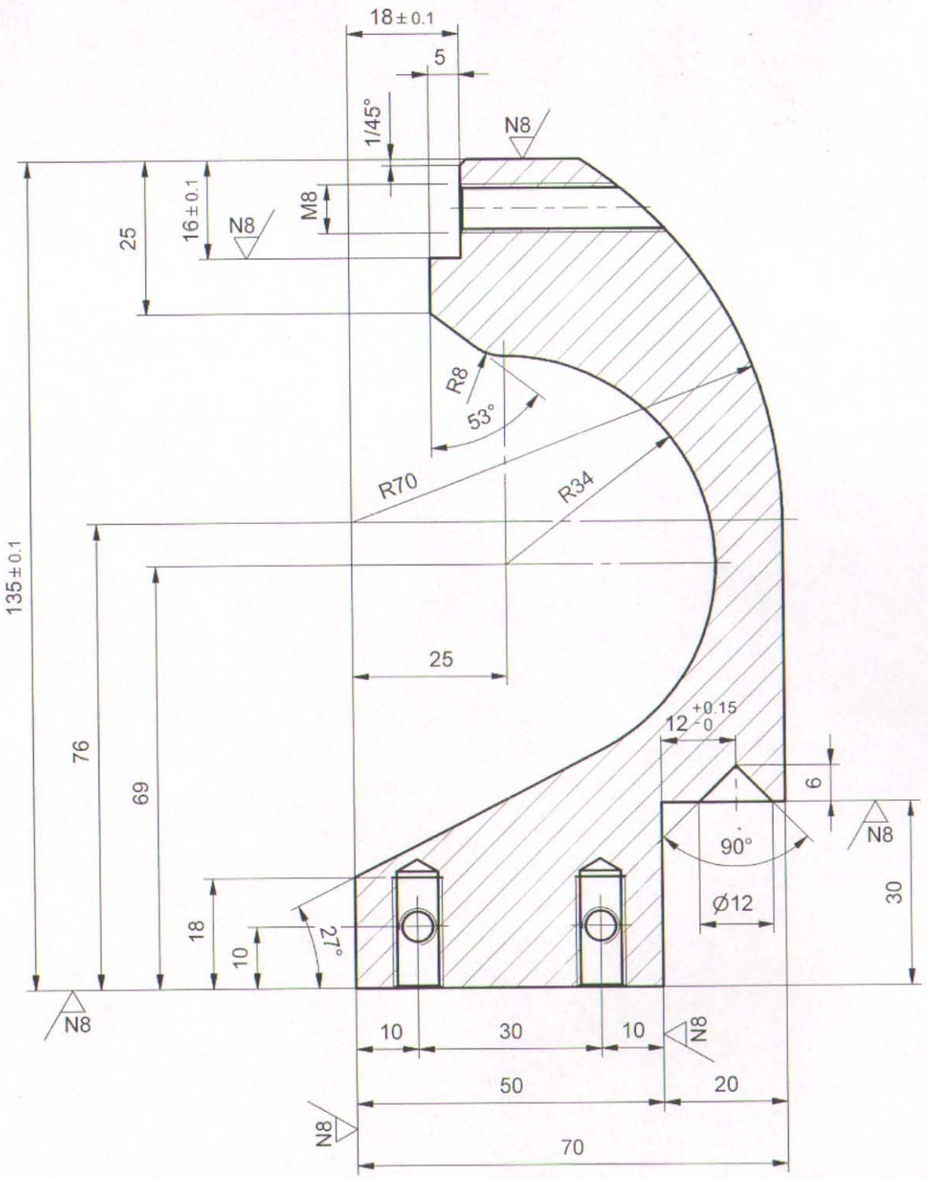

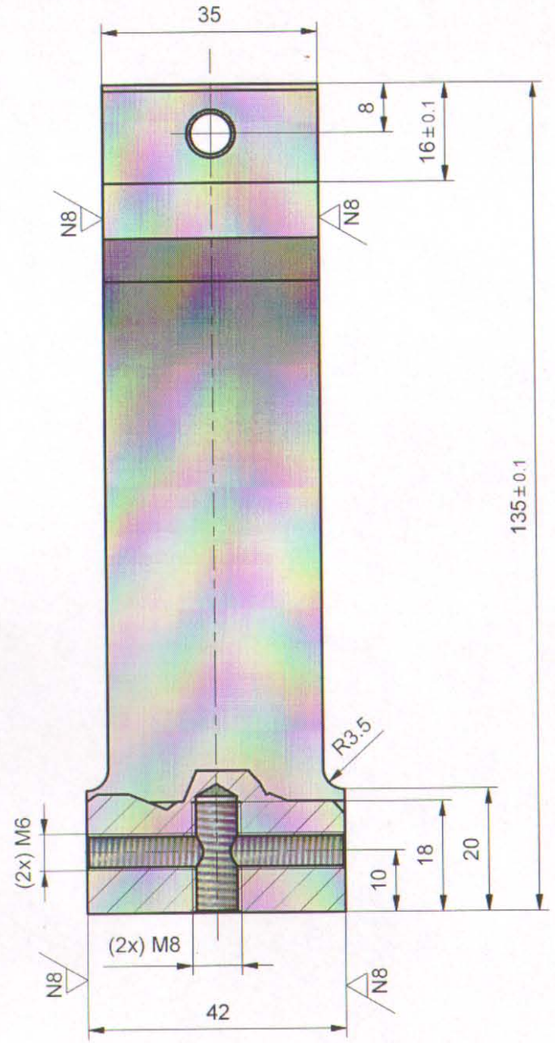

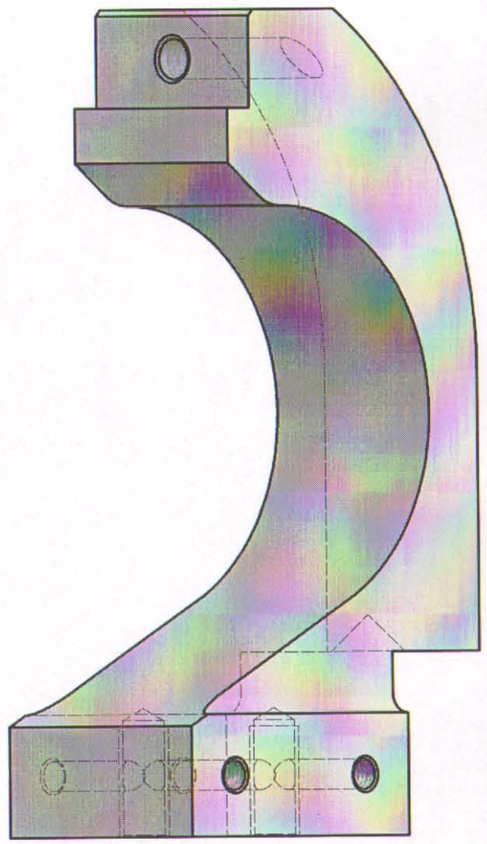

GSP 3 082 245
M.G. 90-380-12

18	049	NAZIV DETALJA - SKLOPA		P.AlSi10MgCu	Odlivak		
Montaž	Detalj	Rele visokog napona	Standard	Materijal	Dimenzije	Kom.	Masa (kg)
Veza sa		T-01-VN			GSP "BEOGRAD"		
R 1:1		Nosač nepokretnog kontakta	Snimio-konst.	08.04.2015	Dalibor Radovanac maš.ing		
			Crtao	08.04.2015	Dalibor Radovanac maš.ing		
			Pregledao	08.04.2015	A.Matović dipl.maš.ing		
			Overava	08.04.2015	A.Matović dipl.maš.ing		

NO.	Datum	Dopis br.	Prvobitno	Izmena	Izmenio	Potpis	Odobrio	Potpis	Potpis

Dokumentacija je uradena prema uzorku dostavljenom iz SP"Centrala"
dopis br. 411 od 03.03.2015.

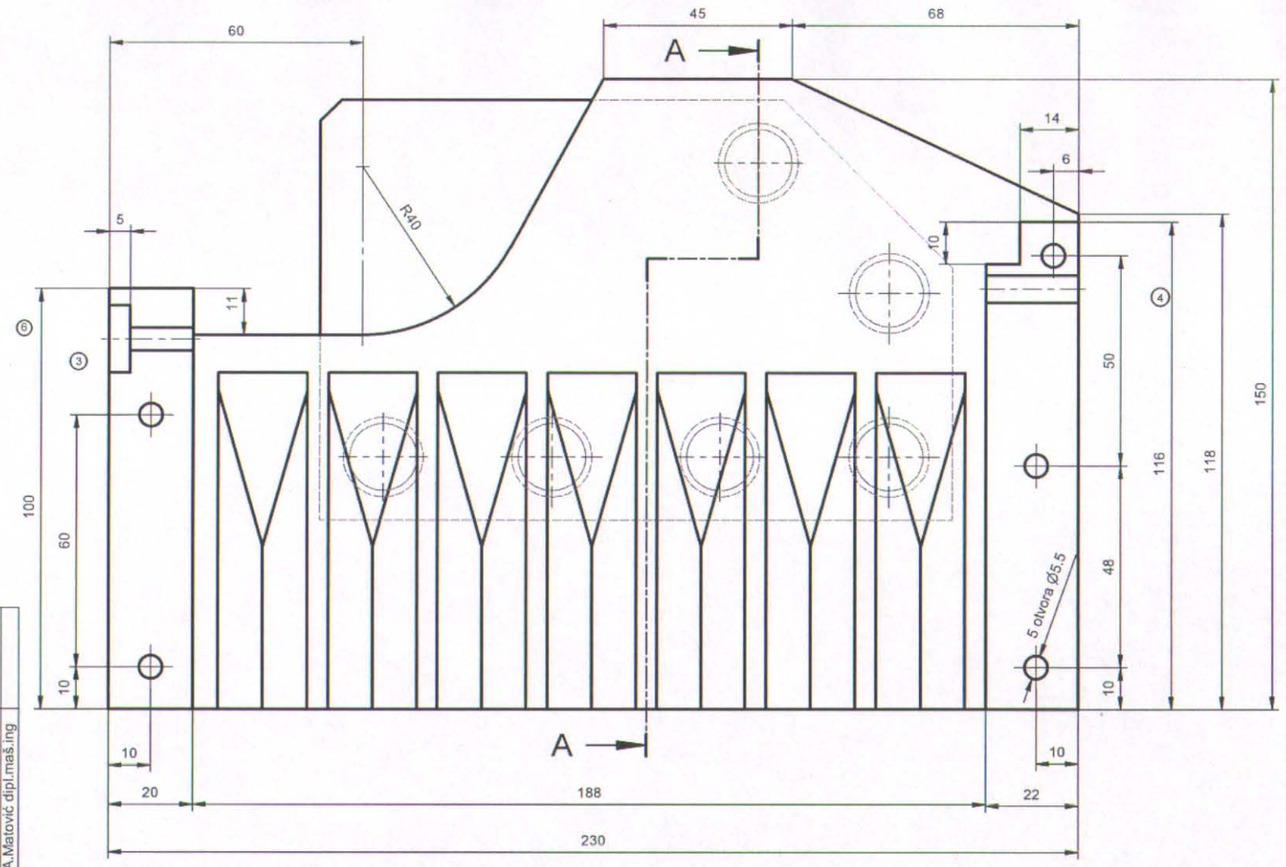

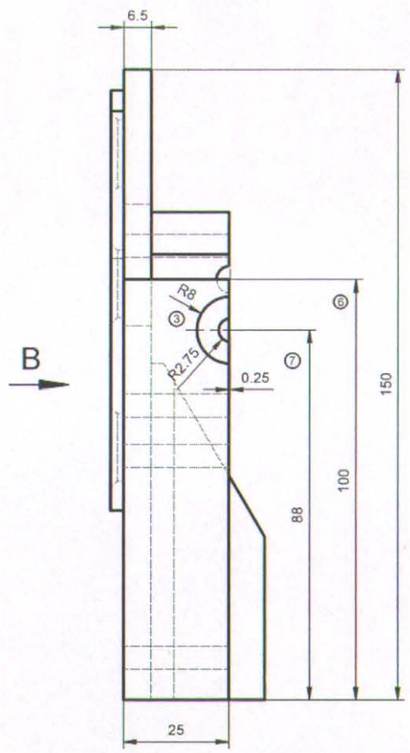

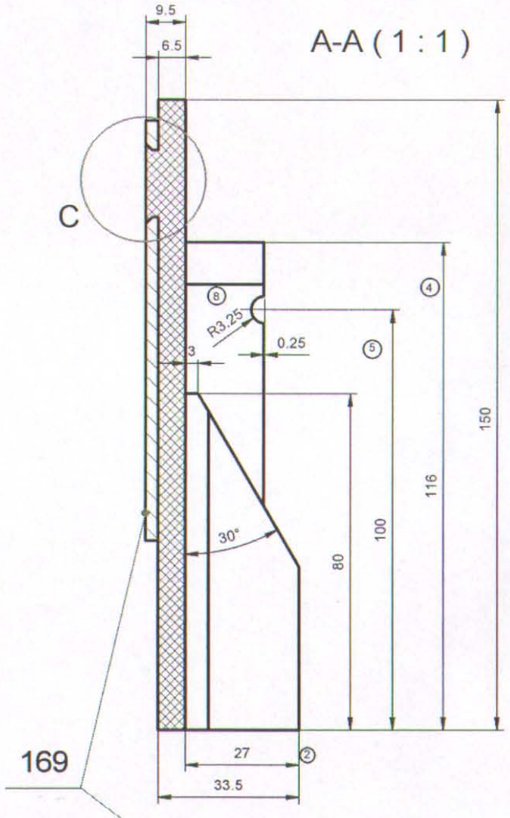

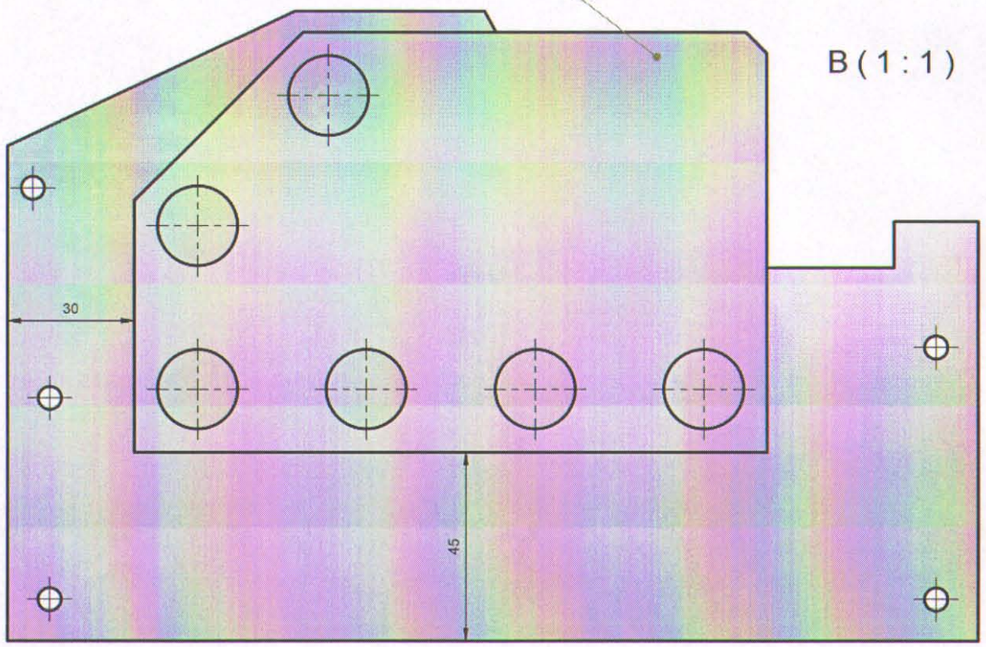

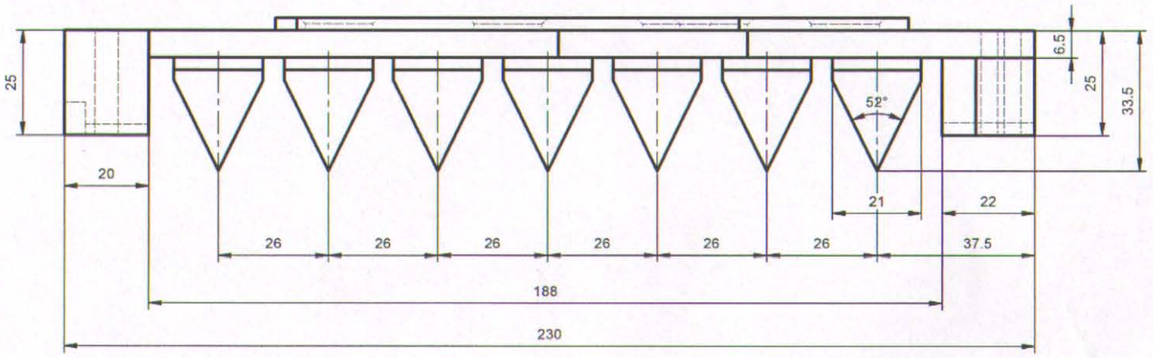

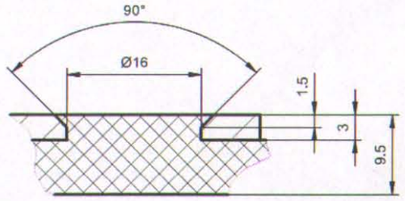

C (2 : 1)

* MATERIJAL ZA PRESOVANJE:

- Duroplast SMC 3339 RF 7035

No.	Datum	Dopis br.	Prvobitno	Izmena	Izmenio	Potpis	Odobrio	Potpis
1	23.07.2004	555	Materijal azbohart	SMC 3339 RF	Dalibor Radovanac		A.Matović dipl.maš.ing	
2	07.05.2013	999	Kota 24.5	Kota 27	Dalibor Radovanac		A.Matović dipl.maš.ing	
3	07.05.2013	999		Rupa R8x5	Dalibor Radovanac		A.Matovoć dipl.maš.ing	
4	03.03.2015	411	Kota 115	Kota 116	Dalibor Radovanac		A.Matović dipl.maš.ing	
5	03.03.2015	411	Kota 95	Kota 100	Dalibor Radovanac		A.Matović dipl.maš.ing	
6	03.03.2015	411	Kota 96	Kota 100	Dalibor Radovanac		A.Matović dipl.maš.ing	
7	03.03.2015	411	Kota 81	Kota 88	Dalibor Radovanac		A.Matović dipl.maš.ing	
8	03.03.2015	411	Otvor Ø 5.5	Otvor Ø 6.5	Dalibor Radovanac		A.Matović dipl.maš.ing	

18	169	Polni lim levi		DC 01 (Č 0146)	#3x100x150	1	
Mont	Detalj	Naziv dela	Standard	Materijal	Dimenzije	Kom.	Masa (kg)
18	167			SMC 3339 RF 7035	Odlivak	1	
		NAZIV DETALJA - SKLOPA	Standard	Materijal	Dimenzije	Kom.	Masa (kg)
Montaž	Detalj	Rele visokog napona	T-01-VN		GSP "BEOGRAD"		
Veza sa	000/46	Leva ploča sa polnim limom	Snimio-konst.	27.02.2004.	Turkalj.G dipl.maš.ing		
R	1:1		Crtao	22.05.2013.	Dalibor.Radovanac maš.ing		
			Pregledao	22.05.2013.	A.Matović dipl.maš.ing		
			Overava	22.05.2013.	A.Matović dipl.maš.ing		

A-A (1 : 1)

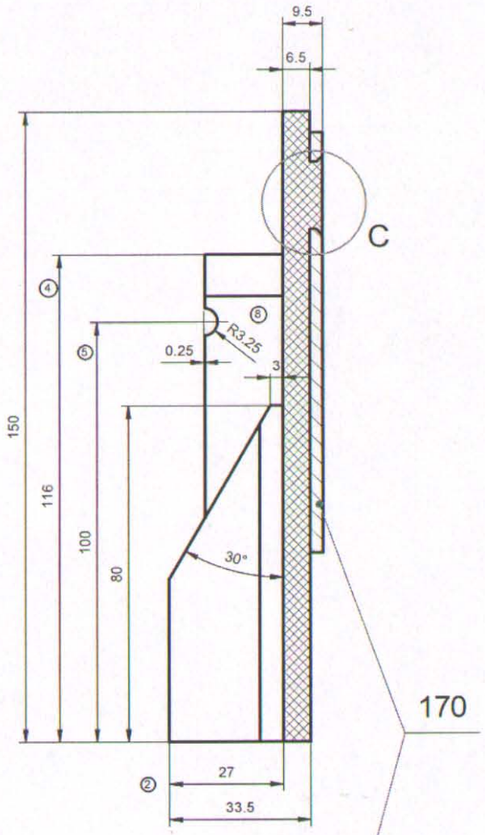

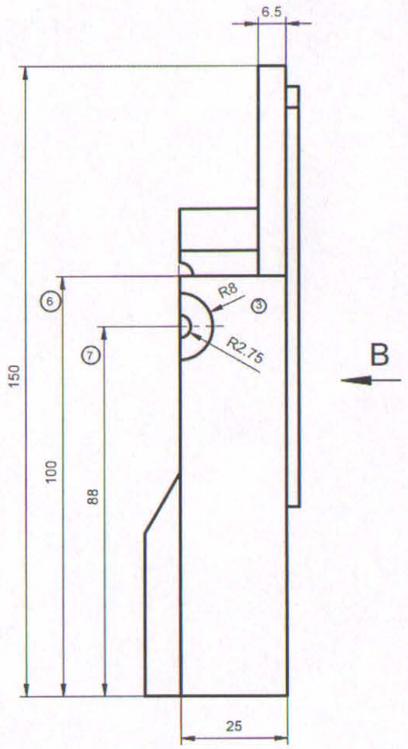

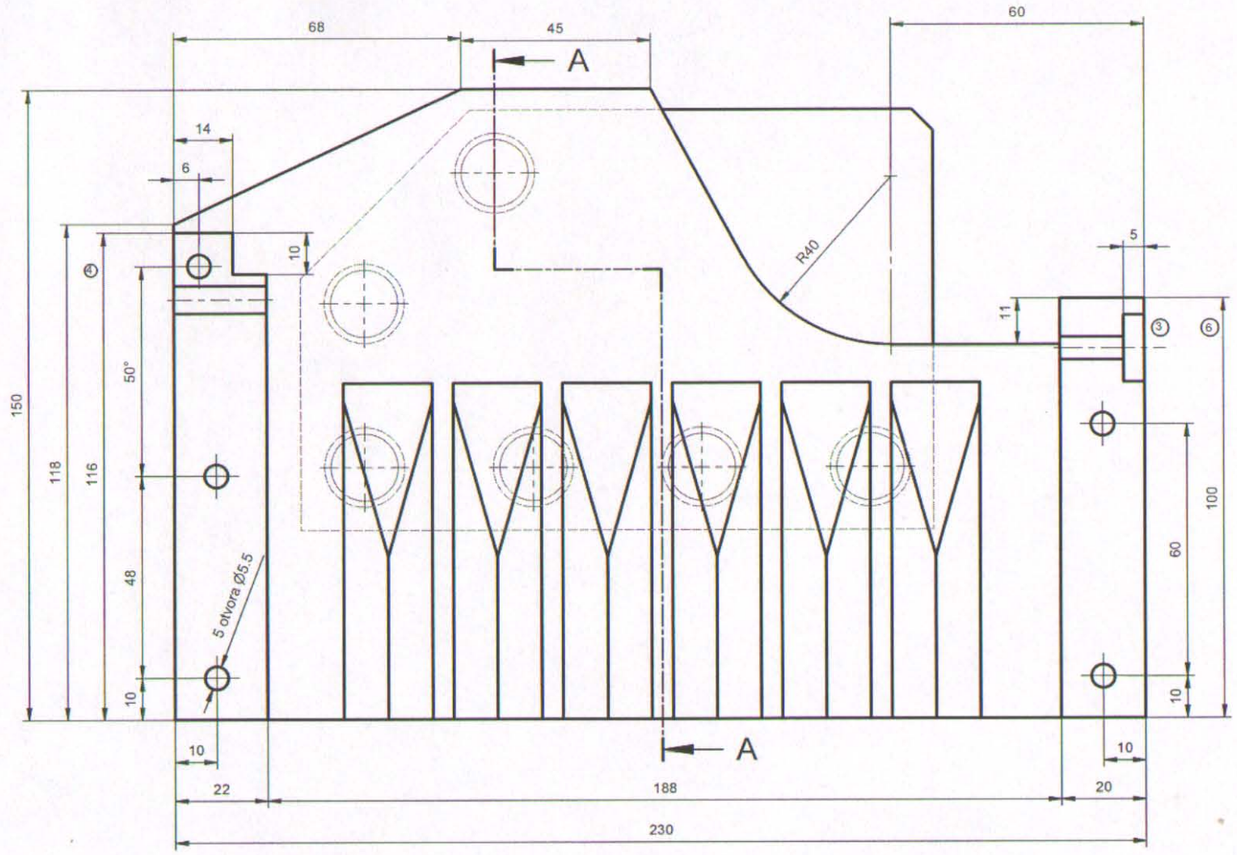

170

B (1 : 1)

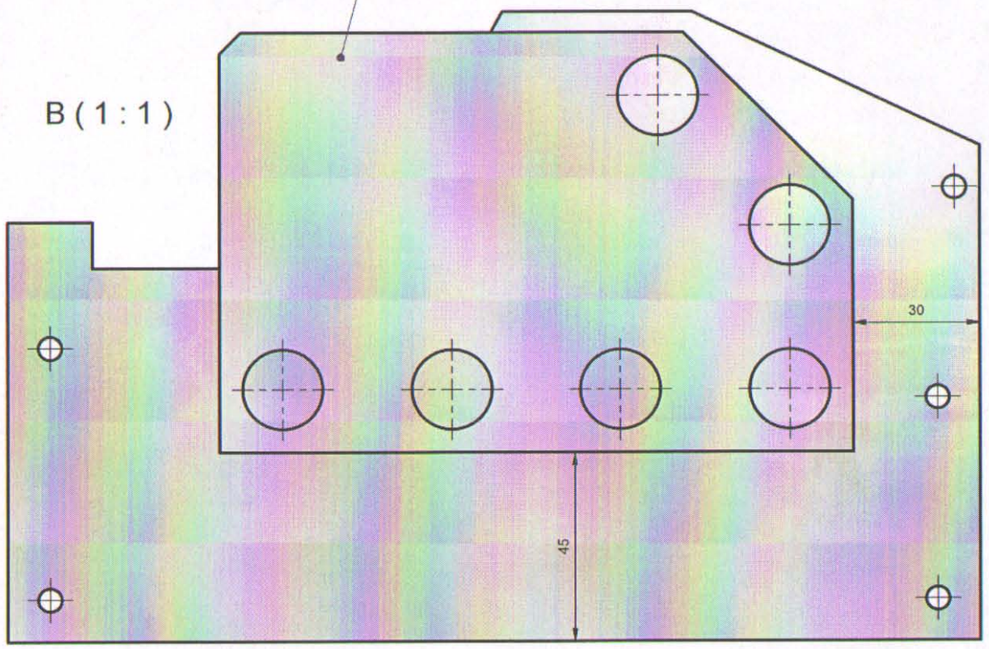

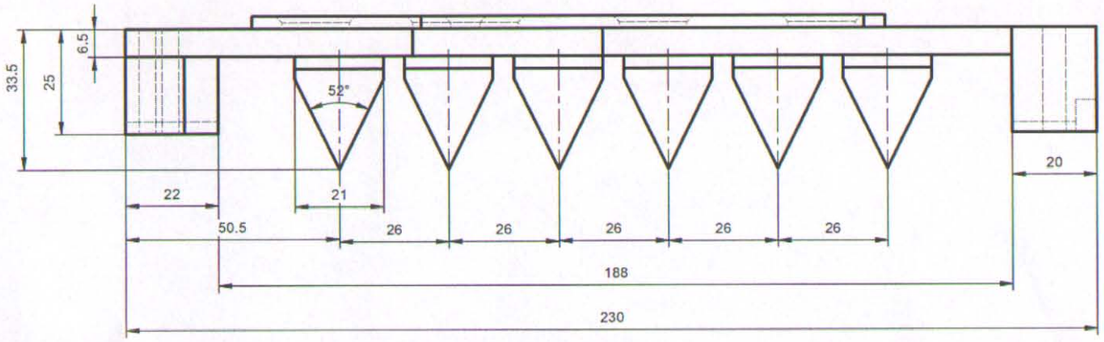

C (2 : 1)

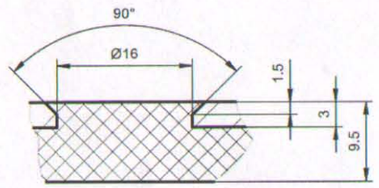

* MATERIJAL ZA PRESOVANJE:

- Duroplast SMC 3339 RF 7035

No.	Datum	Dopis br.	Prvobitno	Izmena	Izmenio	Potpis	Odobrio	Potpis
1	23.07.2004	555	Materijal azbohart	SMC 3339 RF				
2	07.05.2013	999	Kota 24.5	Kota 27	Dalibor Radovanac		A.Matović dipl.maš.ing	
3	07.05.2013	999		Rupa R8x5	Dalibor Radovanac		A.Matović dipl.maš.ing	
4	03.03.2015	411	Kota 115	Kota 116	Dalibor Radovanac		A.Matović dipl.maš.ing	
5	03.03.2015	411	Kota 95	Kota 100	Dalibor Radovanac		A.Matović dipl.maš.ing	
6	03.03.2015	411	Kota 96	Kota 100	Dalibor Radovanac		A.Matović dipl.maš.ing	
7	03.03.2015	411	Kota 81	Kota 88	Dalibor Radovanac		A.Matović dipl.maš.ing	
8	03.03.2015	411	Otvor∅5.5	Kota∅6.5	Dalibor Radovanac		A.Matović dipl.maš.ing	

18	170	Polni lim desni		DC 01 (Č 0146)	#3x100x150	1	
Mont	Detalj	Naziv dela	Standard	Materijal	Dimenzije	Kom.	Masa (kg)
18	168			SMC 3339 RF 7035	Odlivak	1	
		NAZIV DETALJA - SKLOPA	Standard	Materijal	Dimenzije	Kom.	Masa (kg)
Montaž	Detalj	Rele visokog napona	T-01-VN		GSP "BEOGRAD"		
Veza sa	000/46	Desna ploča sa polnim limom	Snimio-konst.	27.02.2004.	Turkalj.G dipl.maš.ing		
R	1:1		Crtao	23.05.2013.	Dalibor Radovanac maš.ing		
			Pregledao	23.05.2013.	A.Matović dipl.maš.ing		
			Overava	23.05.2013.	A.Matović dipl.maš.ing		

No.	Datum	Dopis br.	Prvobitno	Izmena	Izmenio	Potpis	Odobrio	Potpis
1	03.03.2015	411	Kota 85	Kota 96	Dalibor Radovanac		A.Matović dipl.maš.ing	

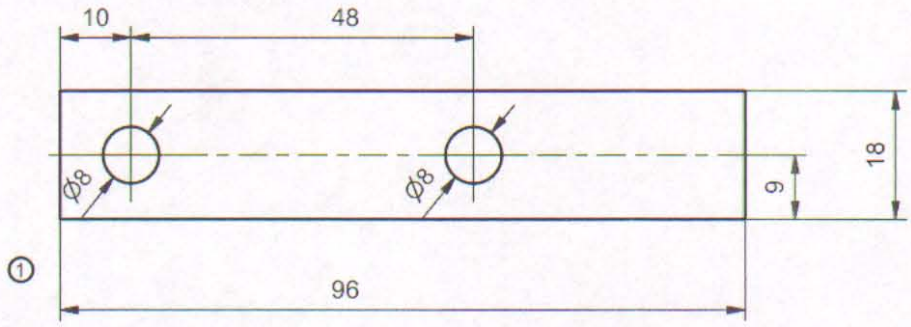

Materijal:

- Staklolit EP GC 202 (EN 60893 / IEC 893)

18	171	NAZIV DETALJA - SKLOPA	Standard	Staklolit Materijal	0.5x18x96 Dimenzije	1 Kom.	Masa (kg)
Montaž	Detalj	Relej visokog napona	T-01-VN		GSP "BEOGRAD"		
Veza sa	000/46		Snimio-konst.	27.02.2004	G.Turkalj		
R	1:1	Distant	Crtao	17.03.2015	Dalibor Radovanac maš.ing		
			Pregledao	17.03.2015	A.Matović dipl.maš.ing		
			Overava	17.03.2015	A.Matović dipl.maš.ing		

No.	Datum	Dopis br.	Prvobitno	Izmena	Izmenio	Potpis	Odobrio	Potpis
1	07.05.2013	999		Zasečeno 5x4	Dalibor Radovanac		A.Matović dipl.maš.ing	
2	03.03.2015	411	Kota 78	Kota 85	Dalibor radovanac		A.Matović.dipl.maš.ing	

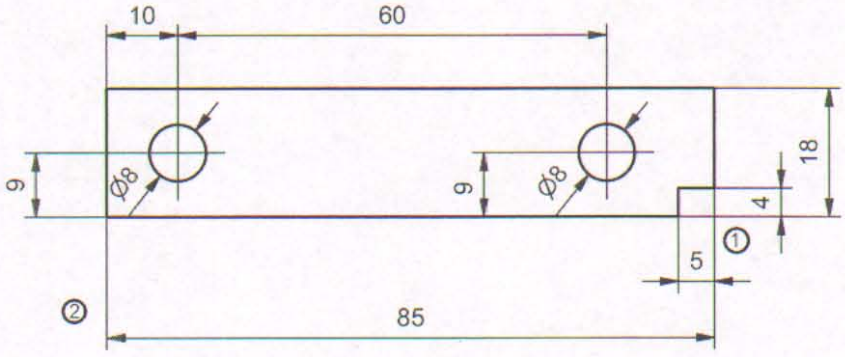

Materijal:

- Staklolit EP GC 202 (EN 60893 / IEC 893)

18	172			Staklolit	0.5x18x85	1	
		NAZIV DETALJA - SKLOPA	Standard	Materijal	Dimenzije	Kom.	Masa (kg)
Montaž	Detalj	Relej visokog napona	T-01-VN		GSP "BEOGRAD"		
Veza sa	000/46		Snimio-konst.	27.02.2004	Turkalj G. dipl.maš.ing		
R	1:1	Distant	Crtao	23.05.2013	Dalibor Radovanac maš.ing		
			Pregledao	23.05.2013	A.Matović dipl.maš.ing		
			Overava	23.05.2013	A.Matović dipl.maš.ing		

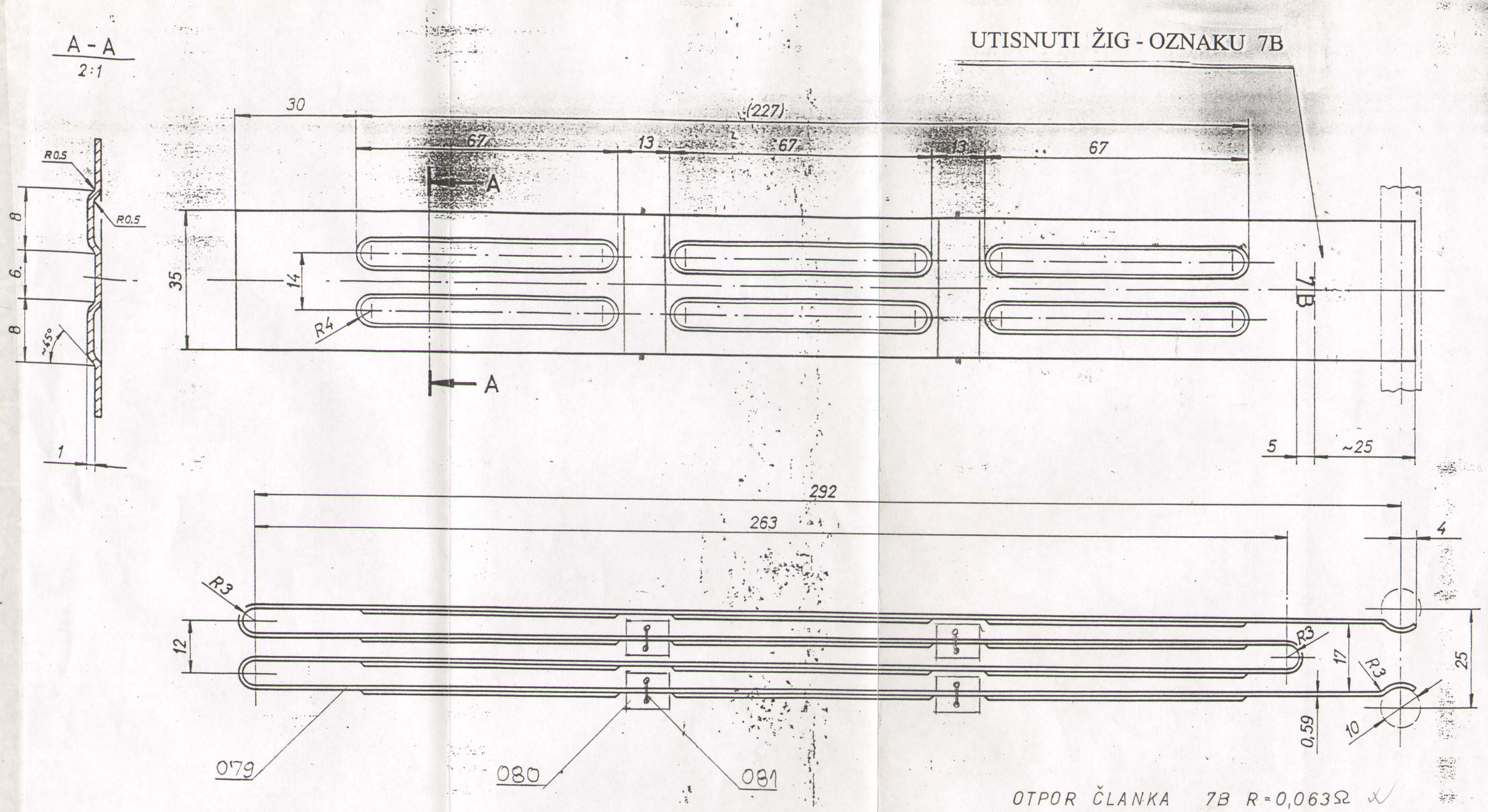

OTPOR ČLANKA 7B R=0,063Ω

55 040 011

GSP. 3055 028

22	081	ŽICA	TERMO OTPORNA				
22	080	IZOLATOR					
22	079	OTPORNI ČLANAK 7B					
22	000/15		KRONIFER II				
		NAZIV DETALJA-SKLOPA	Standard	Materijal	Dimenzije	Kom.	Težina u sp.
Montaž	Detalj	AKCELERATOR	T-01-VN		GSP "BEOGRAD"		
Veza sa		OTPORNI ČLANAK 7B - SKLOP -	Snimio-konst.				
R	1:1		Crtao				
			Pregledao				
			Overava				

A - A
2:1

UTISNUTI ŽIG - OZNAKU 8B

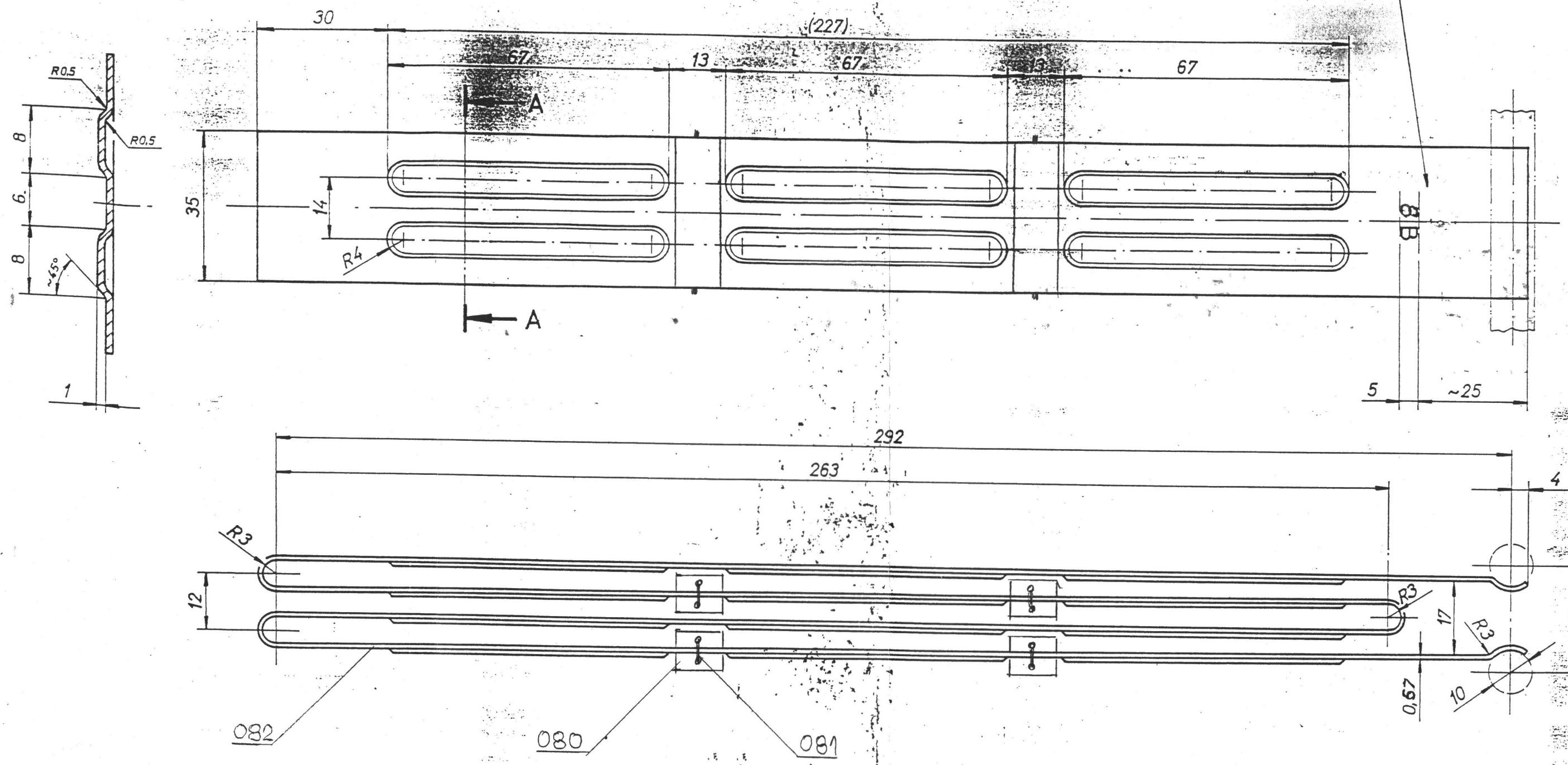

OTPOR ČLANKA 8B R=0,055 Ω

55 040 012

22	081	ŽICA	TERMO OTPORNA			
22	080	IZOLATOR				
22	082	OTPORNI ČLANAK 8B				
22	000/16	NAZIV DETALJA-SKLOPA	KRONIFER II			
Montaž	Detalj	AKCELERATOR	Standard	Materijal	Dimenzije	Kom. / Težina u kg
Veza sa			T-01-VN		GSP "BEOGRAD"	
R	1:1	OTPORNI ČLANAK 8B - SKLOP -	Snimio-konst.			
			Crtao			
			Pregledao			
			Overava			

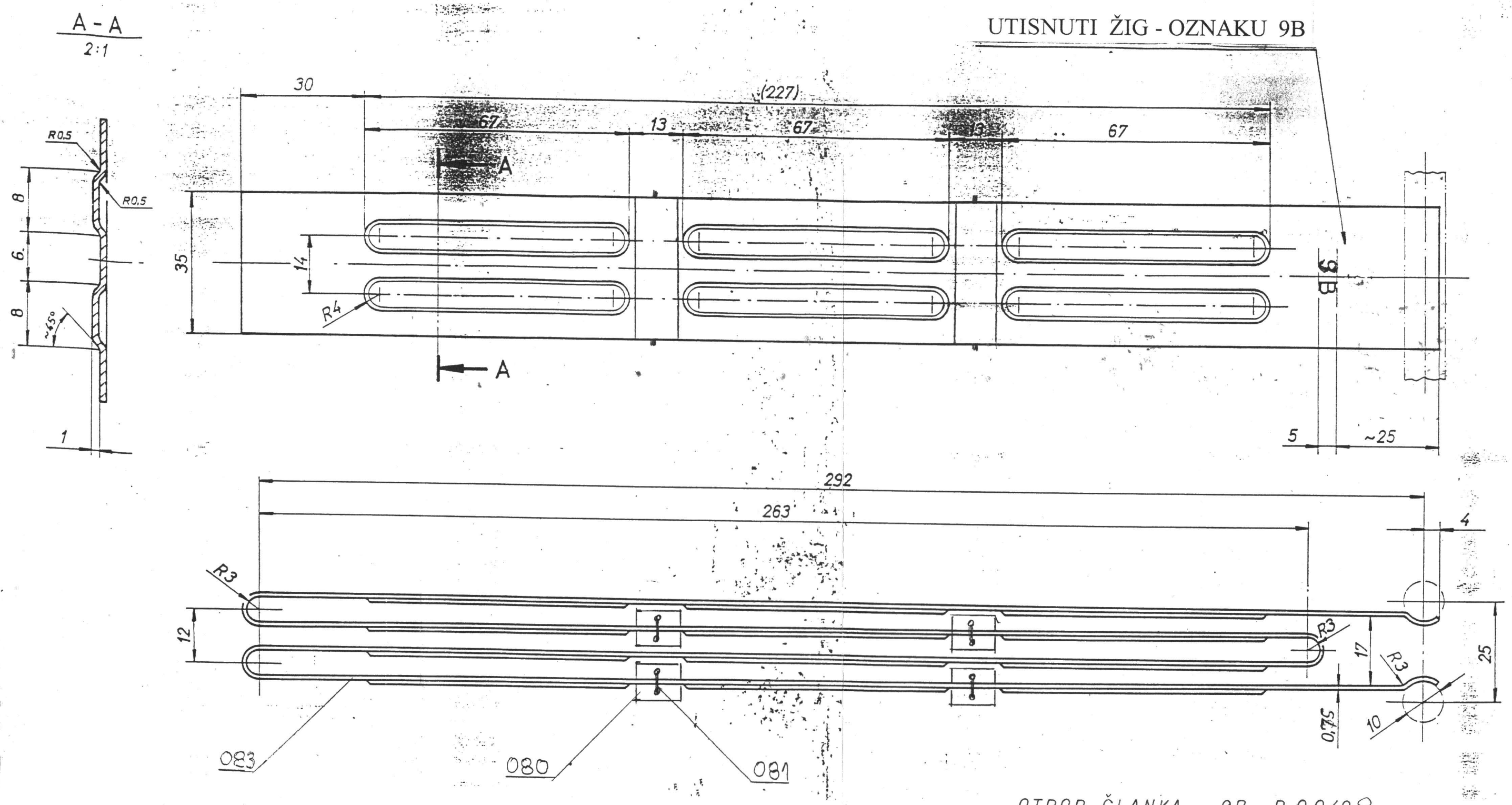

OTPOR ČLANKA 9B R=0,049Ω

55 040 013

22	081	ŽICA	TERMO OTPORNA			
22	080	IZOLATOR				
22	083	OTPORNI ČLANAK 9B				
22	000/17		KRONIFER II			
		NAZIV DETALJA-SKLOPA	Standard	Materijal	Dimenzije	Kom. / Težina
Montaž	Detalj	AKCELERATOR	T-01-VN		GSP "BEOGRAD"	
Veza sa						
R	1:1	OTPORNI ČLANAK 9B - SKLOP -	Snimio-konst.			
			Crtao			
			Pregledao			
			Overava			

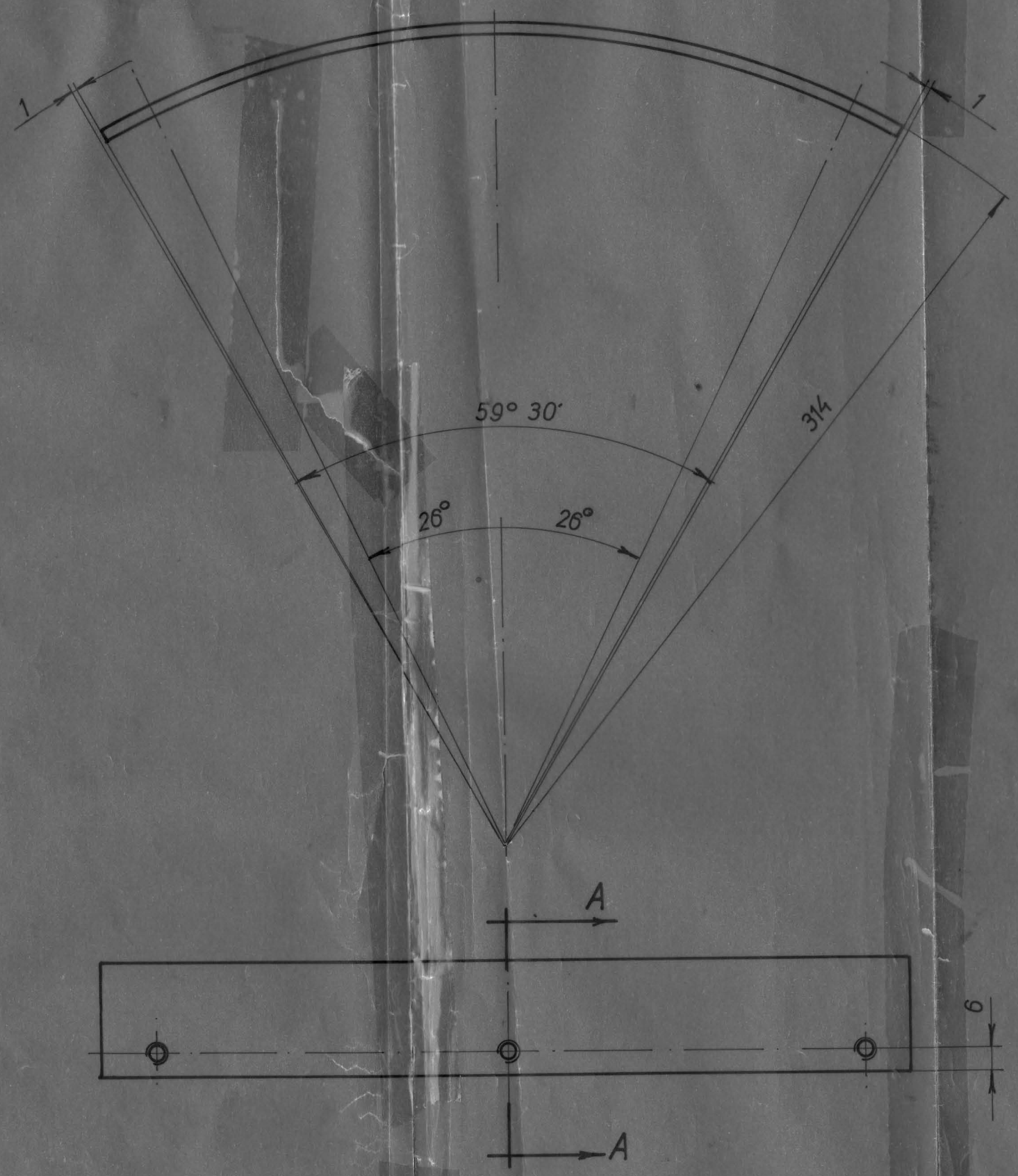

PRESEK A-A
R1:1

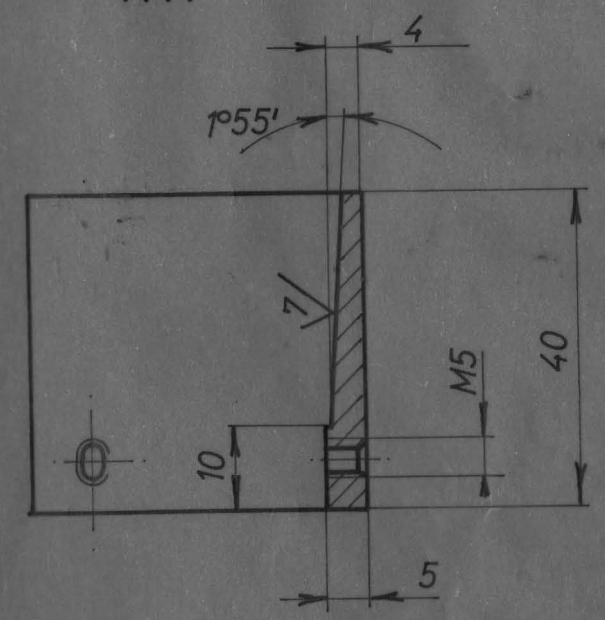

RAZVIJENA DUŽINA L=321,5 mm

MG 50 306 380

Ако није назначен степен тачности, за све слободне мере остварене обрадом скидањем струготине, примењивати изузетан степен тачности (JUS M. Al. 410)

1 до 6	6 до 30	30 до 120	120 до 315	315 до 1000	1000 до 2000	2000 до 4000	4000 до 6000
± 0,05	± 0,15	± 0,2	± 0,3	± 0,5	± 1,2	± 2	± 3

22	003	НАЗИВ ДЕТАЉА - СКЛОПА	Стандард	Материјал	Димензије	Ком.	Теж. у
Монтажа	Детаљ	AKCELERATOR	T-01-VN	Cu99,5	5X40X325	6	0,579
Веза са			ГС БЕОГРАД				
R 1:2 1:1		TRAKA	Снимио-констр.	D. PAVLOVIĆ			
			Цртао	30 04 1984	S. STEVIČIĆ		
			Прегледао		N. RAKOVIĆ		
			Оверава				

1 до 6	6 до 30	30 до 120	120 до 315	315 до 1000	1000 до 2000	2000 до 4000	4000 до 6000
± 0,05	± 0,15	± 0,2	± 0,3	± 0,5	± 1,2	± 2	± 3

Ако није назначен степен тачности, за све слободне мере остварене обрадом скидањем струготине примењивати изузетан степен тачности (JUS M. A1. 410)

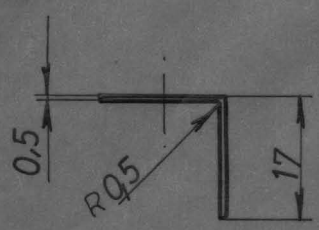

PRESEK A-A

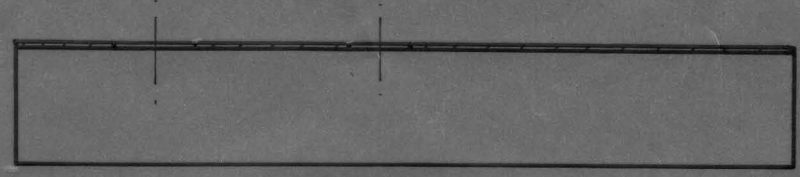

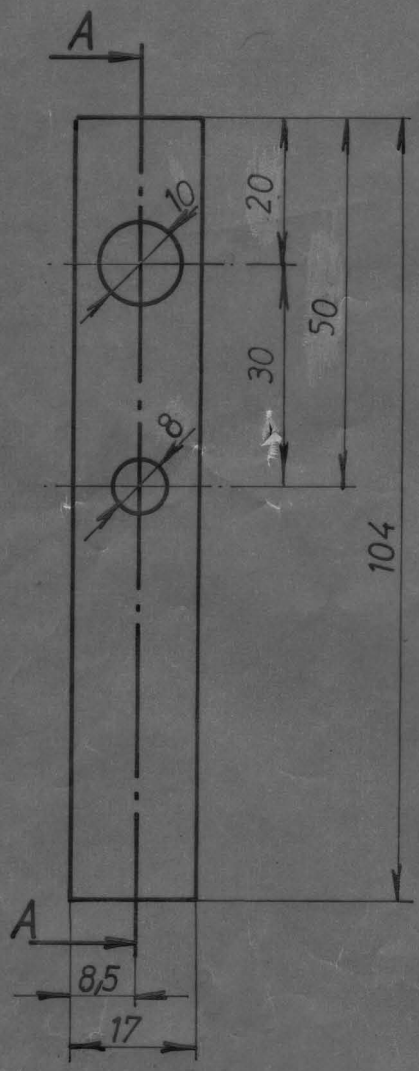

RAZVIJENA ŠIRINA l = 34 mm

ГСП. 3056015
M.G. 51 040 005/1

Монтаж	Детаљ	Назив детаља-склопа	Стандард	Материјал	Димензије	Ком.	Тежина у кг.
22	007		PREŠPAN	≠0,5 x 34 x 104		101	
Веза са		AKCELERATOR	T-01-VN		ГС „БЕОГРАД"		
R 1:1		PODMETAČ	Снимио-констр.	12.8.85	A. STEVANOVIĆ		
			Цртао		D. ĐURIĆ		
			Прегледао		R. KRNJAJIĆ		
			Оверава				

Štampa „GEOKARTA"-Beograd

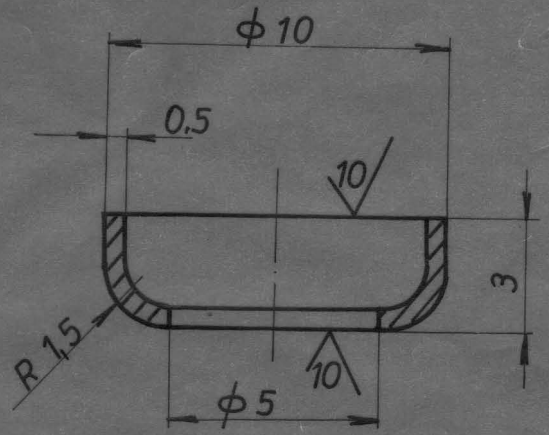

Ако није означен степен тачности за све слободне мере остварене обрадом скидањем струготине примењивати изузетан степен тачности (ЈУС. М. А1 410)						
1 до 6	6 до 30	30 до 120	120 до 315	315 до 1000	1000 до 2000	2000 до 4000	4000 до 6000
± 0,05	± 0,15	± 0,2	± 0,3	± 0,5	± 1,2	± 2	± 3

-KADMINIZIRATI

RAZVIJENI OBLIK DELA:
PLOČICA ≠0,5 X Φ14 mm

гсп. 307109

MG. 50-501-093

22	037	НАЗИВ ДЕТАЉА-СКЛОПА	Č.0145	≠0,5XΦ10X3	2	
Монтаж.	Детаљ	AKCELERATOR	Стандард	Материјал	Димензије	Ком.	Тежина у кгр
Веза са 000/8		T-01-VN	ГС „БЕОГРАД"			
R 5:1		TANJIRASTA PODLOŠKA-MANJA	Снимио-констр.	25.09.86	P. KRSTIĆ	
			Цртао	12.11.86	J. VOJVODIĆ	
			Прегледао		N. RAKOVIĆ	
			Оверава			

1 до 6	6 до 30	30 до 120	120 до 315	315 до 1000	1000 до 2000	2000 до 4000	4000 до 6000
±0,05	±0,15	±0,2	±0,3	±0,5	±1,2	±2	±3

Ако није назначен степен тачности, за све слободне мере остварене обрадом скидањем струготине примењивати изузетан степен тачности (JUS M. A1. 410)

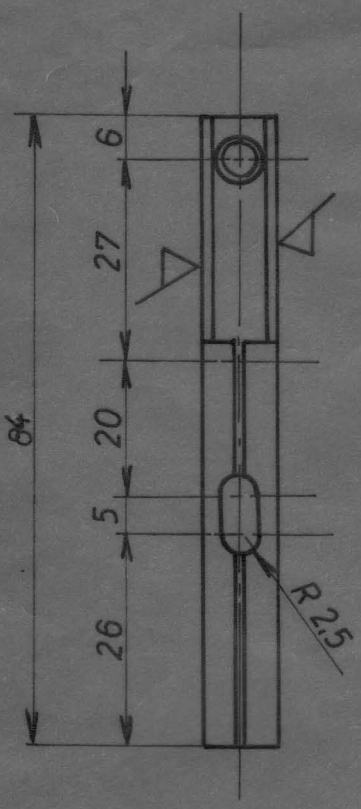

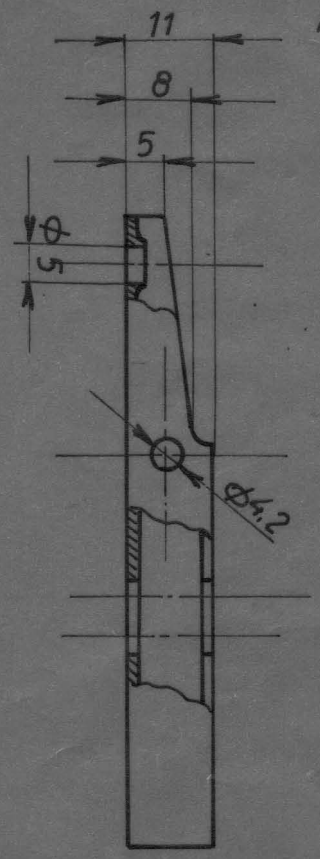

-KADMINIZIRATI
-PO SAVIJANJU IZBUŠITI I FORMIRATI OTVORE

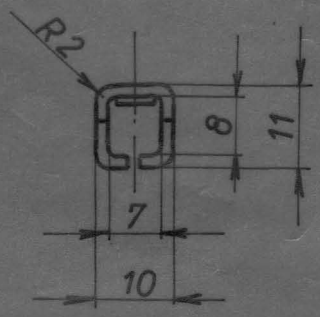

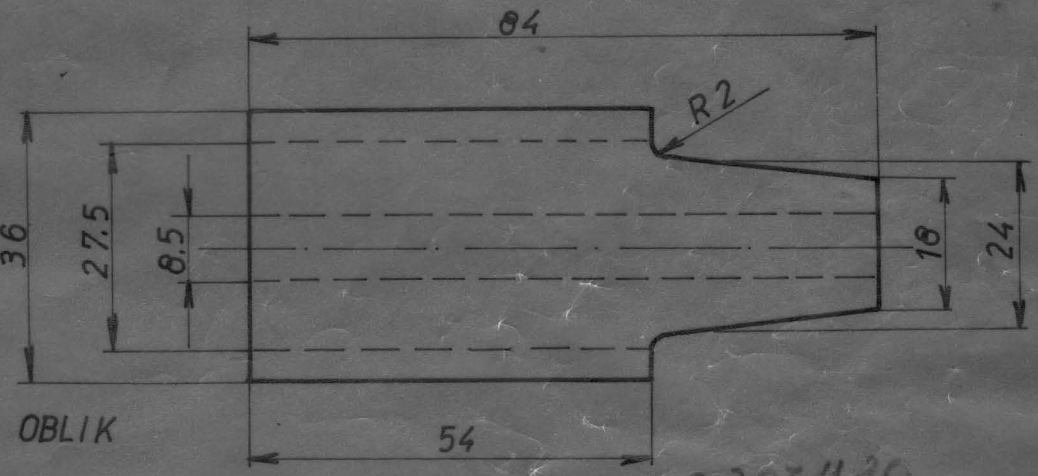

RAZVIJEN OBLIK

GSP 307 11 30

M.G. 50-501-096

22	051	НАЗИВ ДЕТАЉА - СКЛОПА	Č.0145	≠1,5X84X36	1	
Монтаж	Детаљ	AKCELERATOR	Стандард	Материјал	Димензије	Ком.	Тежина у кр.
Веза са 00018		T-01-VN	ГС БЕОГРАД				
R 1:1		NOSAČ POLUGE	Снимио-констр.	30.09.86	P. KRSTIĆ		
			Цртао	17.11.86	J. VOJVODIĆ		
			Прегледао		N. RAKOVIĆ		
			Оверава				

No.	Datum	Dopis br.	Prvobitno	Izmena	Izmenio	Potpis	Odobrio	Potpis

Izmena postojeće dokumentacije je izvršena prema zahtevu SP"Centrala" i dostavljenom uzorku (dopis br.1653 od 24.09.2014 god.)

N8

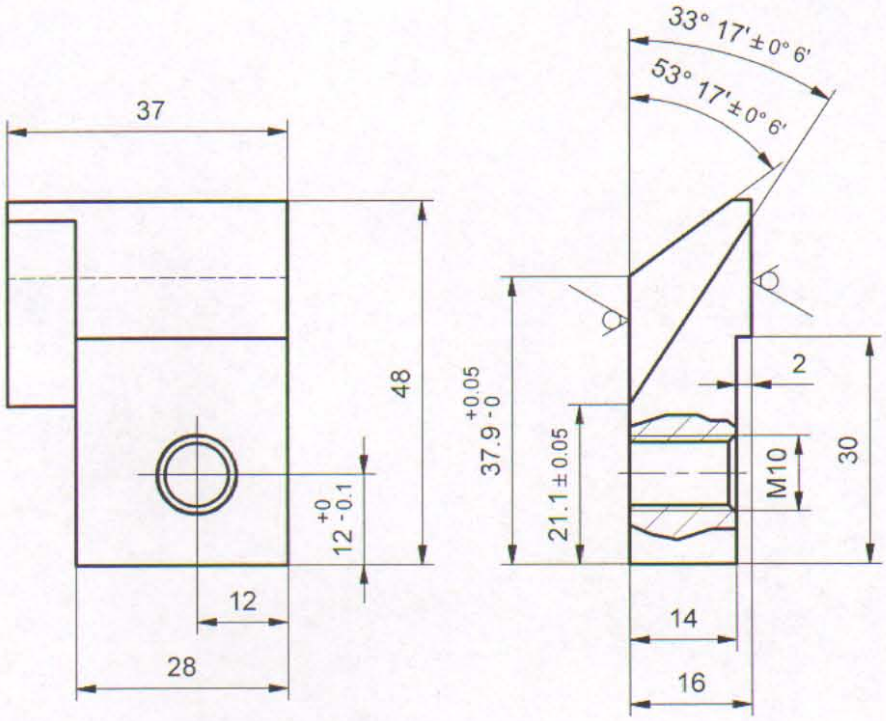

NAPOMENA :
- Površinska zaštitita
  cinkovanje sa žutom pasivizacijom gal Zn 6 ps

GSP 3 055 264
M.G. 55-040-33

22	063	NAZIV DETALJA - SKLOPA	Standard	S355J2G3 (Č 0563) Materijal	#16x42x53 Dimenzije	Kom.	Masa (kg)
Montaž	Detalj	Akcelerator	T-01-VN		GSP "BEOGRAD"		
Veza sa		Pokretni graničnik krsta ACC KT-4	Snimio-konst.	26.09.2014	Dalibor Radovanac maš.ing		
R	1:1		Crtao	26.09.2014	Dalibor Radovanac maš.ing		
			Pregledao	26.09.2014	A.Matović dipl.maš.ing		
			Overava	26.09.2014	A.Matović dipl.maš.ing		

PRESEK „A-A":

N10

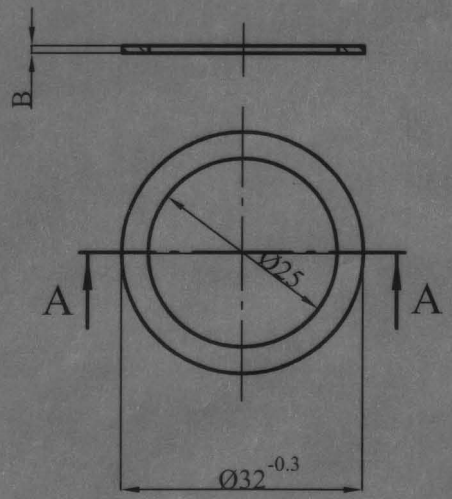

1- ГСП. 3 055 787
2- ГСП. 3 055 876
3- ГСП. 3 055 884
4- ГСП. 3 055 892
5- ГСП. 3 055 906

R.br.	B	M. G.
1	0.1mm	50-306-390/2
2	0.2mm	50-306-390/3
3	0.3mm	50-306-390/4
4	0.5mm	50-306-390/5
5	1mm	50-306-390/6

Ako nije označen stepen tačnosti za sve slobodne mere ostvarene obradom skidanjem strugotine primenjivati izuzetan stepen tačnosti (JUS M.A10)

1 do 6	6 do 30	30 do 120	120 do 315	315 do 1000	1000 do 2000	2000 do 4000	4000 do 6000
±0.05	±0.15	±0.2	±0.3	±0.5	±1.2	±2	±3

PO ZAHTEVU „CENTRALA"
PISMO BR. 227 IZMENJEN MATERIJAL
NA Č 0745 14.03.06 god

22	077			Č. 0745	BxØ32	1	
		NAZIV DETALJA-SKLOPA	Standard	Materijal	Dimenzije	Kom.	Težina u kp
Montaž	Detalj	AKCELERATOR	T-01-VN		ГСП "BEOGRAD"		
Veza sa		ODSTOJNI PRSTEN DISKA ACC-a	Snimio-konst.	25.07.2003.	K. Srdanović, dipl.inž.maš.		
R1:1			Crtao	25.07.2003.	K. Srdanović, dipl.inž.maš.		
			Pregledao	25.07.2003.	G. Klisić, dipl.inž.maš.		
			Overava	25.07.2003.	G. Klisić, dipl.inž.maš.		

A - A
2:1

UTISNUTI ŽIG - OZNAKU 7B

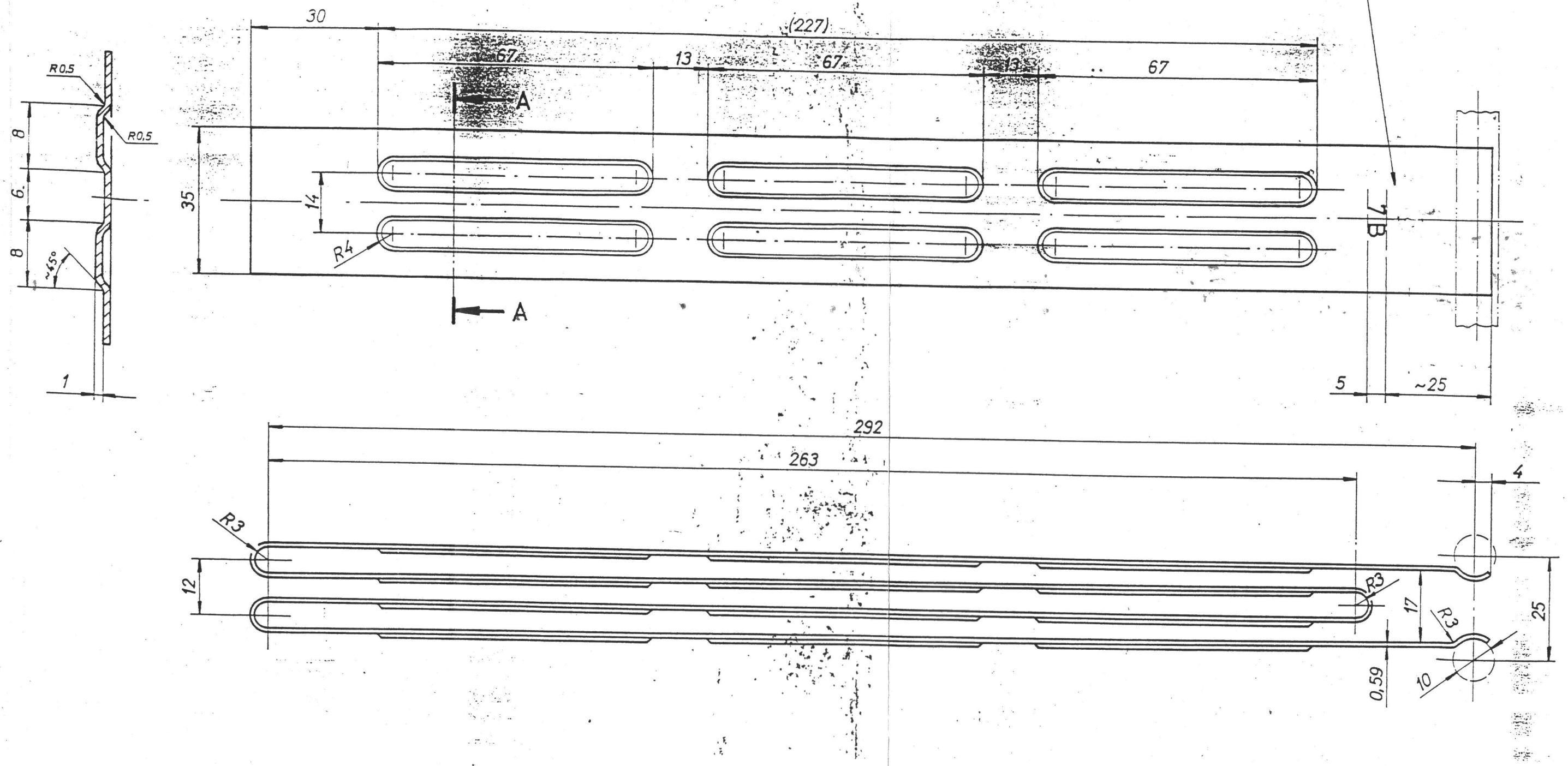

22	079	NAZIV DETALJA-SKLOPA		Cronix			
Montaž	Detalj	AKCELERATOR	Standard	Materijal	Dimenzije	Kom.	Težina
Veza sa	000/15		T-01-VN		GSP "BEOGRAD"		
R	1:1	OTPORNI ČLANAK 7B	Snimio-konst.				
			Crtao				
			Pregledao				
			Overava				

Ako nije označen stepen tačnosti za sve slobodne mere ostvarene obradom skidanjem strugotine primenjivati izuzetan stepen tačnosti (JUS M.A1 410)

1 do 6	6 do 30	30 do 120	120 do 315	315 do 1000	1000 do 2000	2000 do 4000	4000 do 6000
± 0.05	± 0.15	± 0.2	± 0.3	± 0.5	± 1.2	± 2	± 3

N10

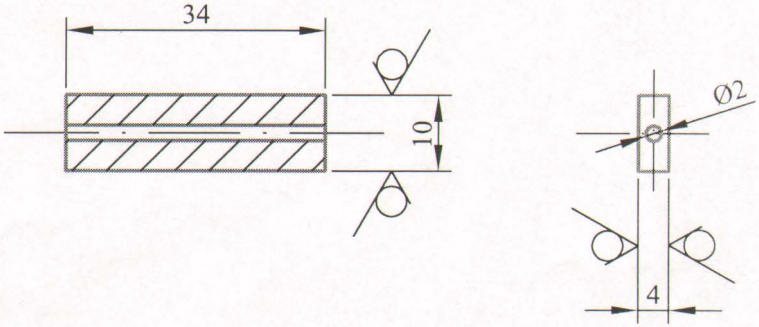

NAPOMENA :
- Crtež je urađen prema donetom uzorku

GSP: 3055230

K.B. 55-040-019

22	080			KERAMIKA	≠ 4 x 10 x 34		
		NAZIV DETALJA-SKLOPA	Standard	Materijal	Dimenzije	Kom.	Težina u kp
Montaž	Detalj	AKCELERATOR	T-01-VN		GSP "BEOGRAD"		
Veza sa	000/15 000/16 000/17	IZOLATOR	Snimio-konst.				
			Crtao				
R	1:1		Pregledao				
			Overava				

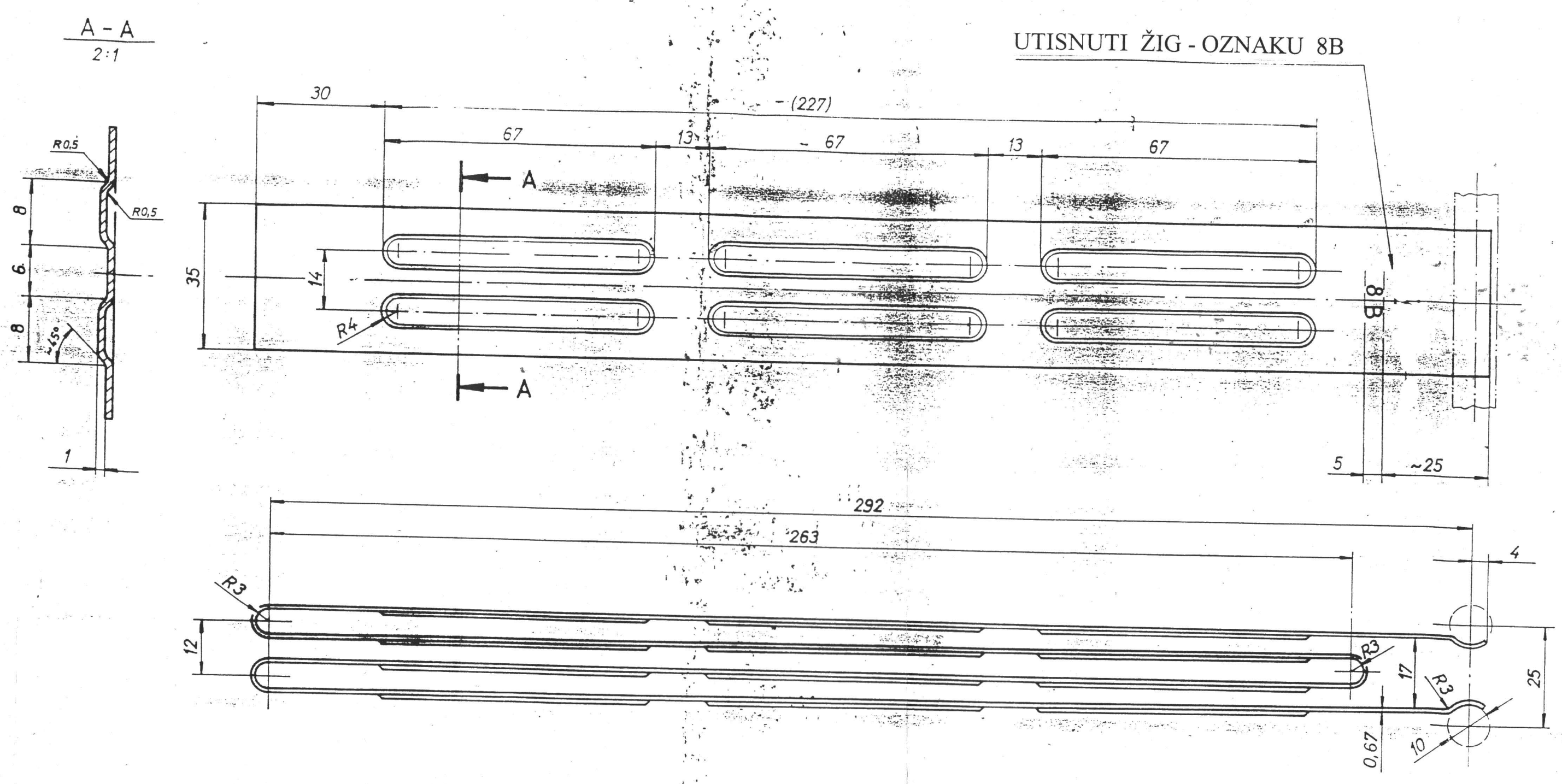

22	082	NAZIV DETALJA-SKLOPA		Cronix		
Montaž	Detalj	AKCELERATOR	Standard	Materijal	Dimenzije	Kom. / Težina
Veza sa	000/16		T-01-VN		GSP "BEOGRAD"	
R	1:1	OTPORNI ČLANAK 8B	Snimio-konst.			
			Crtao			
			Pregledao			
			Overava			

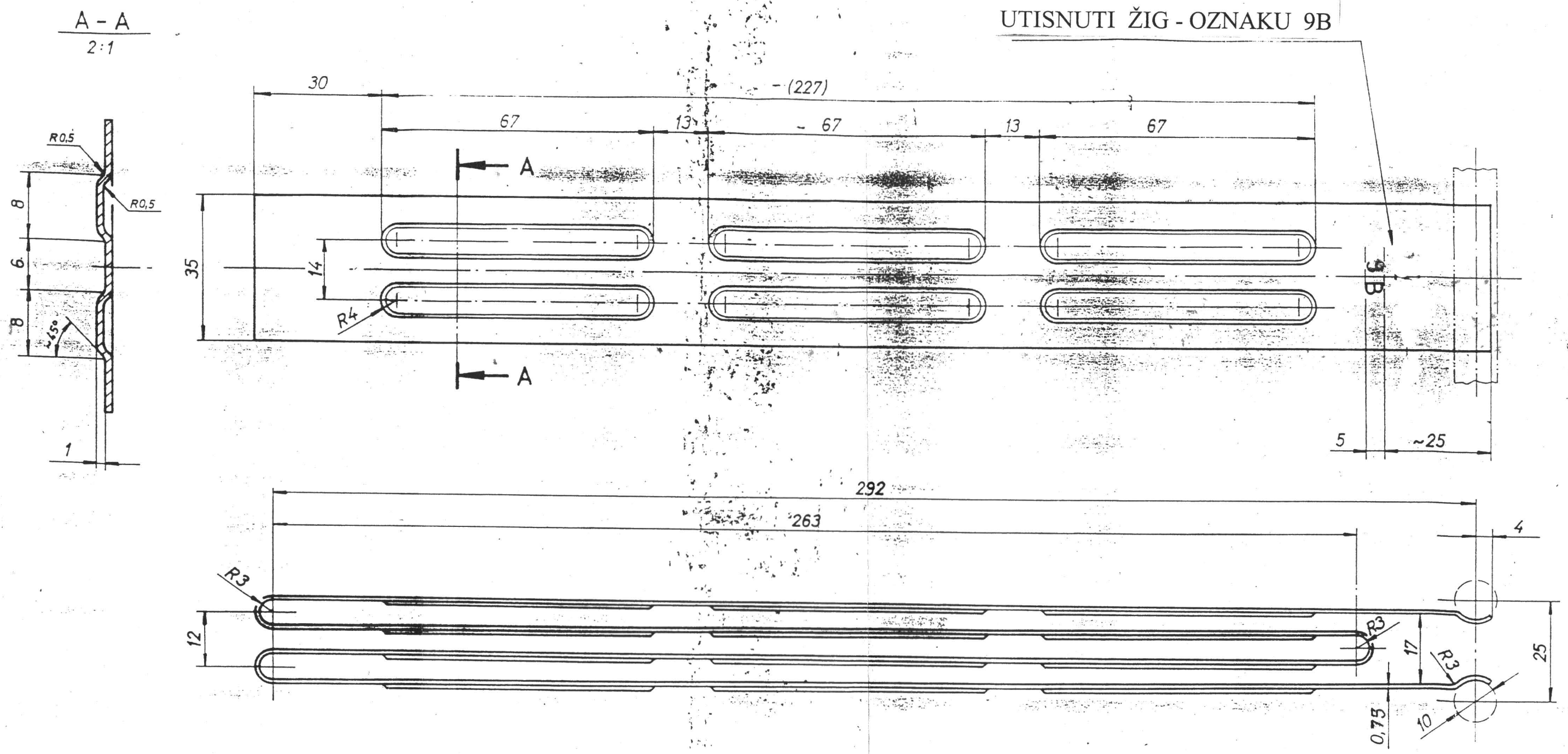

22	083	NAZIV DETALJA-SKLOPA		Cronix			
Montaž	Detalj	AKCELERATOR	Standard	Materijal	Dimenzije	Kom.	Težina u kg
Veza sa	000/17		T-01-VN		GSP "BEOGRAD"		
R	1:1	OTPORNI ČLANAK 9B	Snimio-konst.				
			Crtao				
			Pregledao				
			Overava				

35e8	-0.050
	-0.089

Izmena postojeće dokumentacije je izvršena prema zahtevu SP"Centrala" i dostavljenom uzorku (dopis br.1653 od 24.09.2014 god.)

N8

A-A (1 : 1)

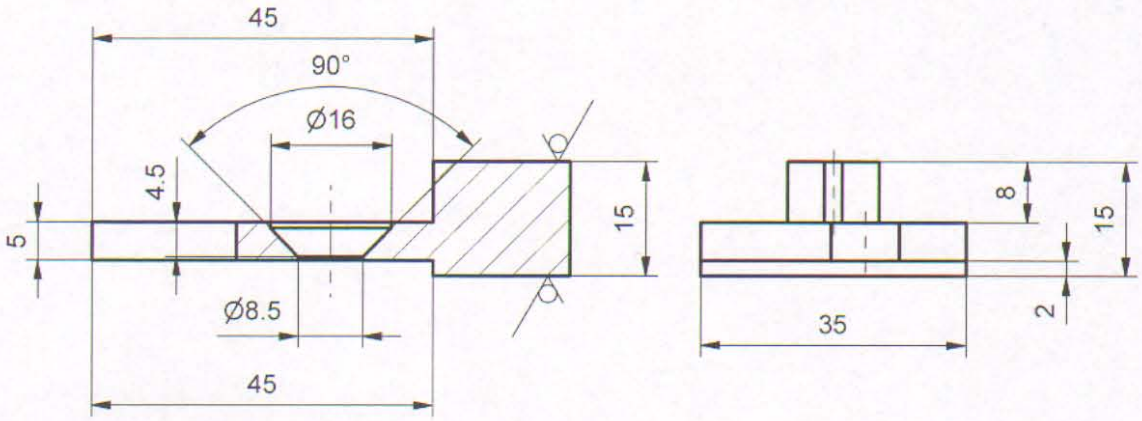

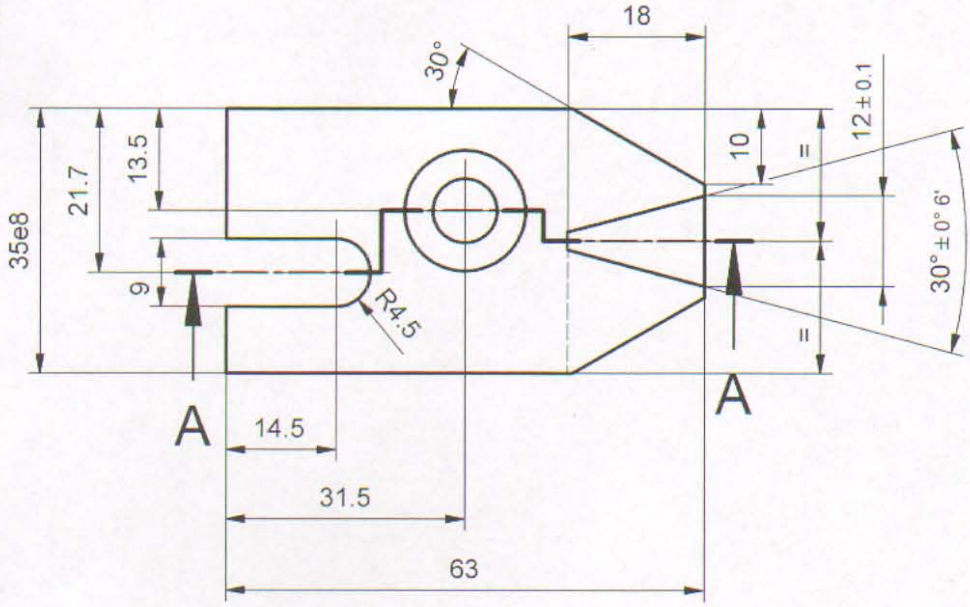

NAPOMENA :
- Površinska zaštitita
  cinkovanje sa žutom pasivizacijom gal Zn 6 ps

GSP 3 055 256
M.G. 55-040-32

Potpis	Odobrio	Potpis	Izmenio	Izmena	Prvobitno	Dopis br.	Datum	No.

22	086	NAZIV DETALJA - SKLOPA	Standard	S355J2G3 (Č 0563) Materijal	#15x40x68 Dimenzije	Kom.	Masa (kg)
Montaž	Detalj	Akcelerator	T-01-VN		GSP "BEOGRAD"		
Veza sa		Nepokretni graničnik krsta ACC KT-4	Snimio-konst.	26.09.2014	Dalibor Radovanac maš.ing		
R	1:1		Crtao	26.09.2014	Dalibor Radovanac maš.ing		
			Pregledao	26.09.2014	A.Matović dipl.maš.ing		
			Overava	26.09.2014	A.Matović dipl.maš.ing		

Ако није означен степен тачности за све слободне мере остварене обрадом скидањем струготине примењивати изузетан степен тачности (ЈУС М. А! 410)							
1 до 6	6 до 30	30 до 120	120 до 315	315 до 1000	1000 до 2000	2000 до 4000	4000 до 6000
± 0,05	± 0,15	± 0,2	± 0,3	± 0,5	± 1,2	± 2	± 3

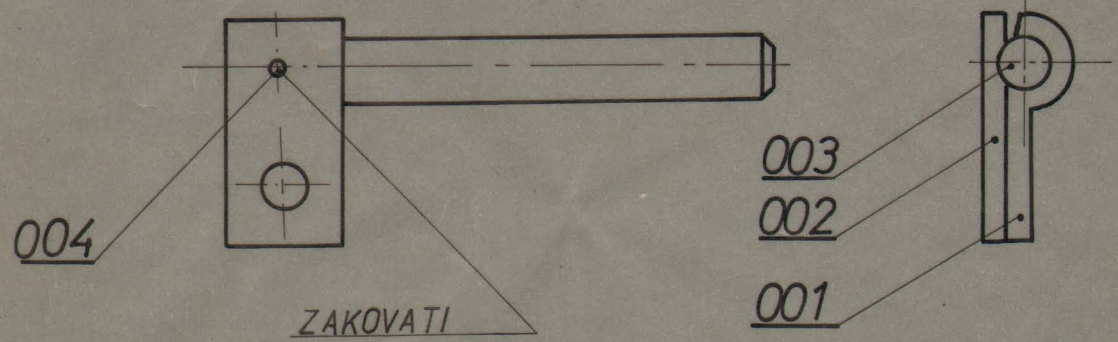

GSP. 3082229 ✓

M.G. 90-380-10 ✓

004	ČIVIJA	Č.0300	Φ3 X 10	1	
003	OSOVINICA	Č.0545	Φ10 X 80	1	
002	DONJA PLOČA	Č.0400	≠ 3 X 35	1	
001	GORNJA PLOČA	Č.0400	≠ 3 X 40	1	

18	000/2	НАЗИВ ДЕТАЉА-СКЛОПА	Стандард	Материјал	Димензије	Ком.	Тежина у кгр
Монтаж.	Детаљ	RELE VISOKOG NAPONA	T-16-VN		ГС „БЕОГРАД"		
Веза са		KOMPLET PODMETAČ	Снимио-констр.	24.09.79	N. RAKOVIĆ		
R 1:1			Цртао	16.03.88	J. VOJVODIĆ		
			Прегледао		N. RAKOVIĆ		
			Оверава				

Štampa „GEOKARTA"-Beograd

1 до 6	6 до 30	30 до 120	120 до 315	315 до 1000	1000 до 2000	2000 до 4000	4000 до 6000
±0,05	±0,15	±0,2	±0,3	±0,5	±1,2	±2	±3

Ако није назначен степен тачности, за све слободне мере остварене обрадом скидањем струготине примењивати изузетан степен тачности (JUS M. A1. 410)

PRESEK A-A

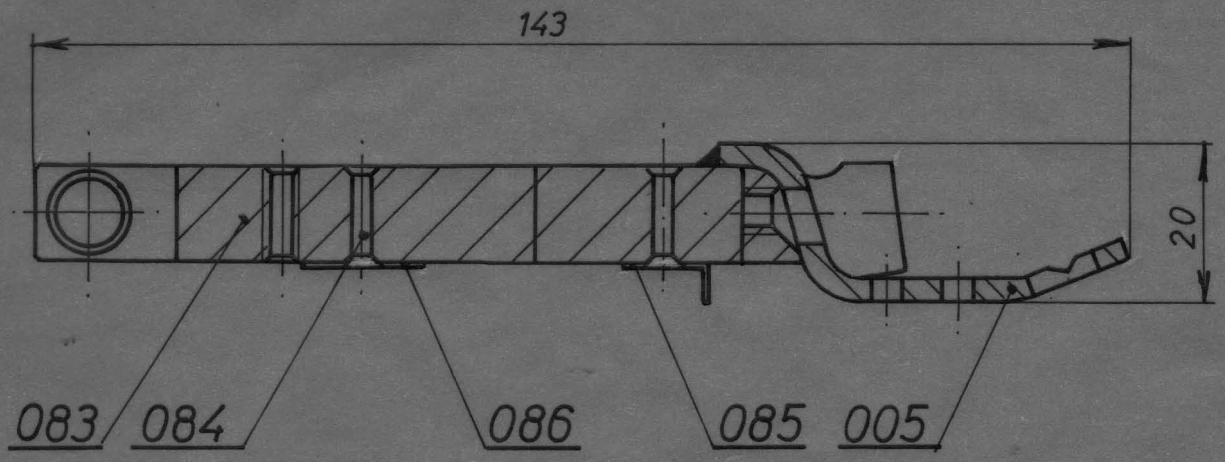

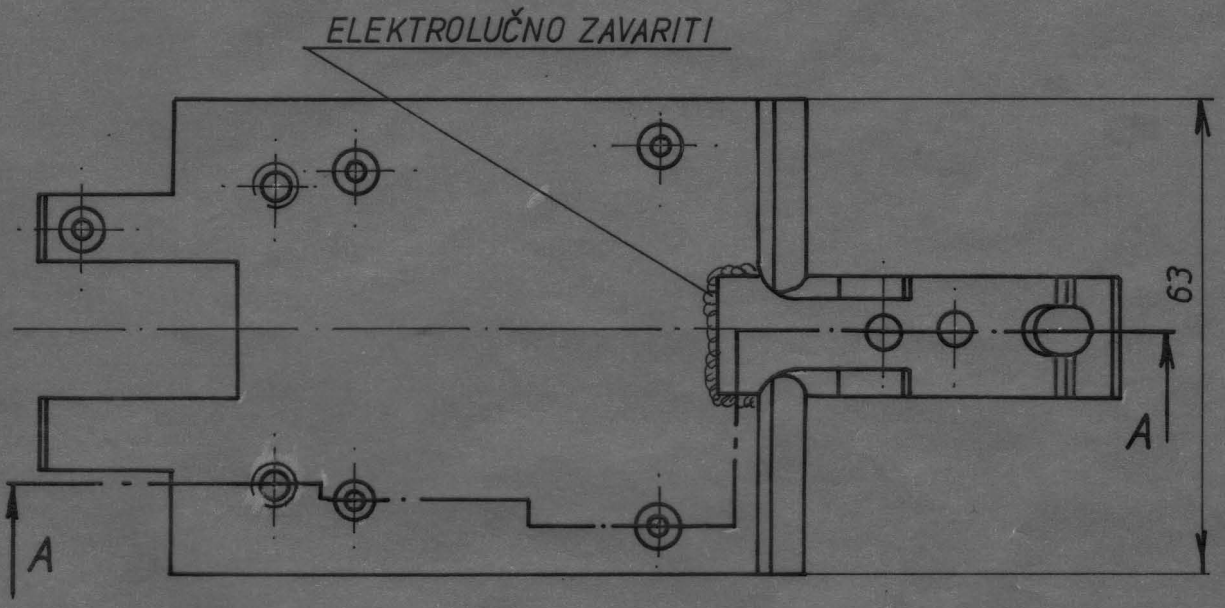

NAPOMENA:

- KADMINIZIRATI
- GLAVE ZAKIVAKA NE SMEJU BITI IZNAD NIVOA LIMOVA. DETALJI: 085; 086

M.G. 50 502 25

ГСП 308095

18	086	LIM		Cu58ZnPb		1	
18	085	LIM		Cu58ZnPb		1	
18	084	ZAKIVAK	JUS M B3 012	Cu99,99	Φ3x15	4	
18	083	PLOČA		Č.0000	≠12x63x102	1	
18	005	OSLONAC		Č.0145	≠3x38x65	1	

18	000/20	НАЗИВ ДЕТАЉА - СКЛОПА	Стандард	Материјал	Димензије	Ком.	Тежина у кг.
Монтаж	Детаљ	RELE VISOKOG NAPONA	T-16-VN		ГС БЕОГРАД		
Веза са 000/19							
R 1:1		KOTVA	Снимио-констр.	20.5.88	P. KRSTIĆ		
			Цртао		D. ĐURIĆ		
			Прегледао		N. RAKOVIĆ		
		SA-781	Оверава				

N0.	Datum	Dopis br.	Prvobitno	Izmena	Izmenio	Potpis	Odobrio	Potpis

Dokumentacija je urađena prema skici i uzorku dostavljenoj iz SP"Centrala".
(Dopis br.1453 od 08.07.2013)

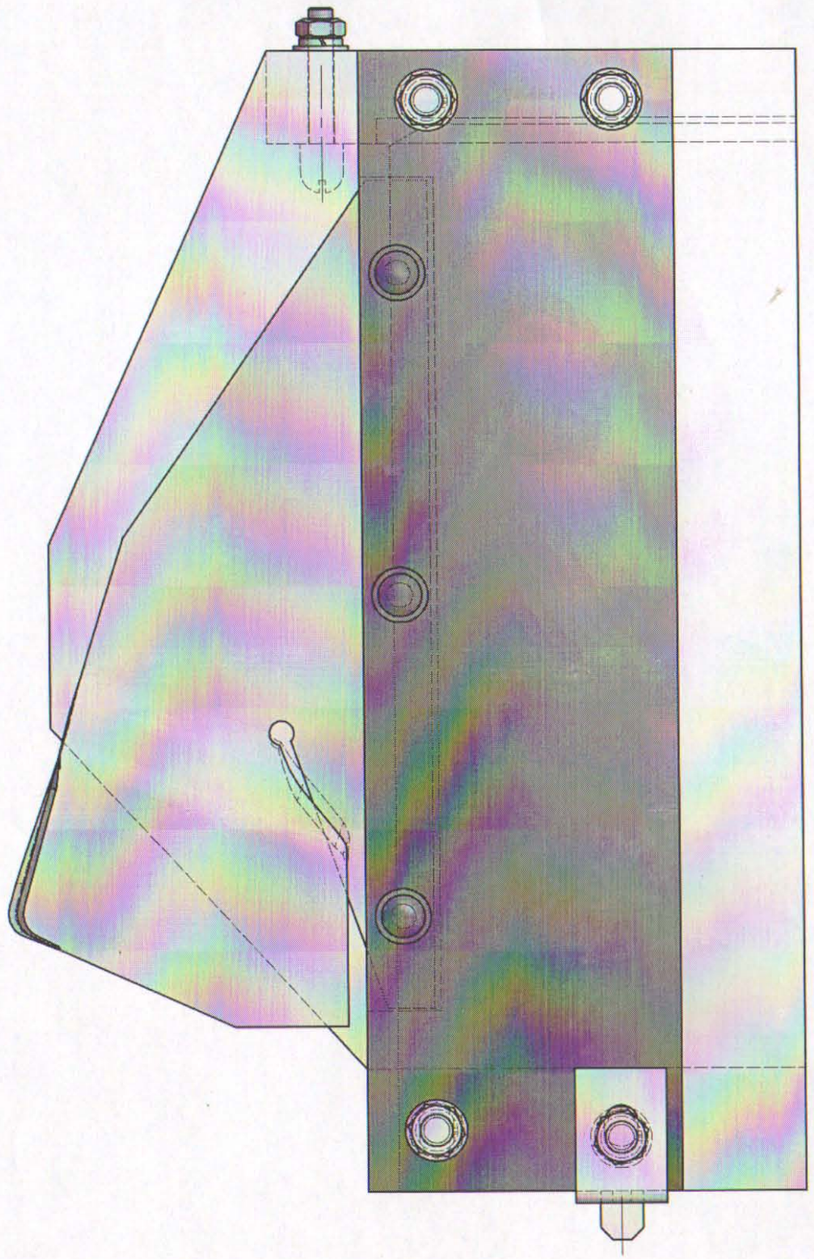

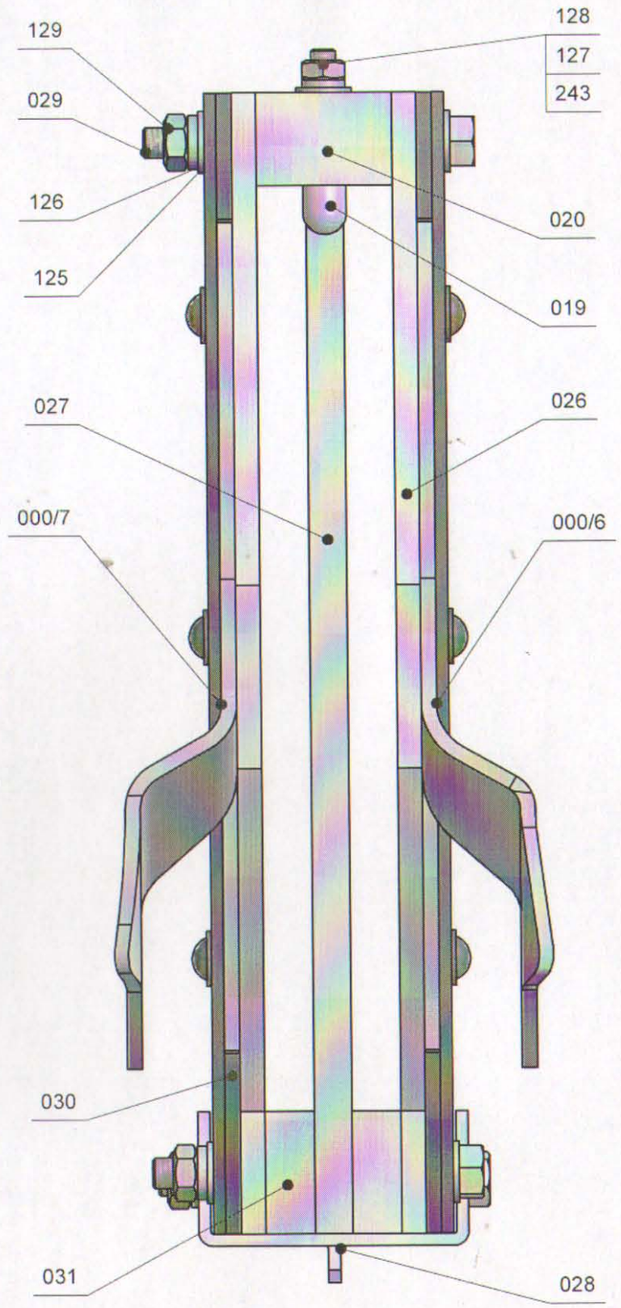

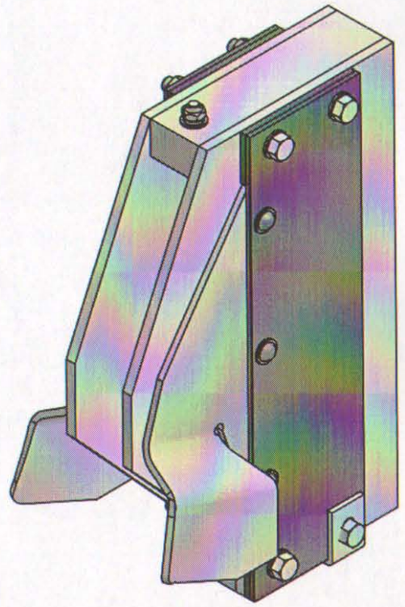

GSP 3 081 168 01

KB. 50 502 100

Mont	Detalj	Naziv dela	Standard	Materijal	Dimenzije	Kom.	Masa (kg)
18	243	Podloška	SRPS EN ISO 7089	Fe/Gal Zn	A4	1	
18	129	Navrtka	SRPS ISO 4034	Fe/Gal Zn	M5	4	
18	128	Navrtka	SRPS ISO 4034	Fe/Gal zn	M4	1	
18	127	Elastična podloška	SRPS M.B2.111	Fe/Gal Zn	4	1	
18	126	Podloška	SRPS EN ISO 7089	Fe/gal Zn	A5	8	
18	125	Elastična podloška	SRPS M.B2.111	Fe/Gal Zn	5	4	
18	031	Distantna pločica		SMC 3339 RF 7035	8x20x71	2	
18	030	Odstojnik		Hartinaks	#2,5x51x186	2	
18	029	Zavrtanj	SRPS EN ISO 4017	Fe/gal Zn 5.8	M5x50	4	
18	028	Spojnica		DC04 (Č 0148)	#2x15x83	1	
18	027	Pregrada		SMC 3339 RF 7035	#6x66x174	1	
18	026	Bočna ploča		SMC 3339 RF 7035	#4x122x186	2	
18	020	Distantna ploča gornja		SMC 3339 RF 7035	15x22x86	1	
18	019	Specijalni zavrtanj		C14G1 (Č 0355)	Ø 7x35	1	
18	000/7	Oslonac desni			Sklop	1	
18	000/6	Oslonac levi			Sklop	1	
Mont	Detalj	Naziv dela	Standard	Materijal	Dimenzije	Kom.	Masa (kg)
						1	
18	000/25	NAZIV DETALJA - SKLOPA	Standard	Materijal	Dimenzije	Kom.	Masa (kg)
Montaž	Detalj	Rele visokog napona	T-16-VN		GSP "BEOGRAD"		
Veza sa	000/8	Plamenbranik kontaktora SA-781 sa krilcima	Snimio-konst.	12.05.1988	P.Krstić		
R	1:1		Crtao	23.07.2013	Dalibor Radovanac maš.ing		
			Pregledao	23.07.2013	A.Matović dipl.maš.ing		
			Overava	23.07.2013	A.Matović dipl.maš.ing		

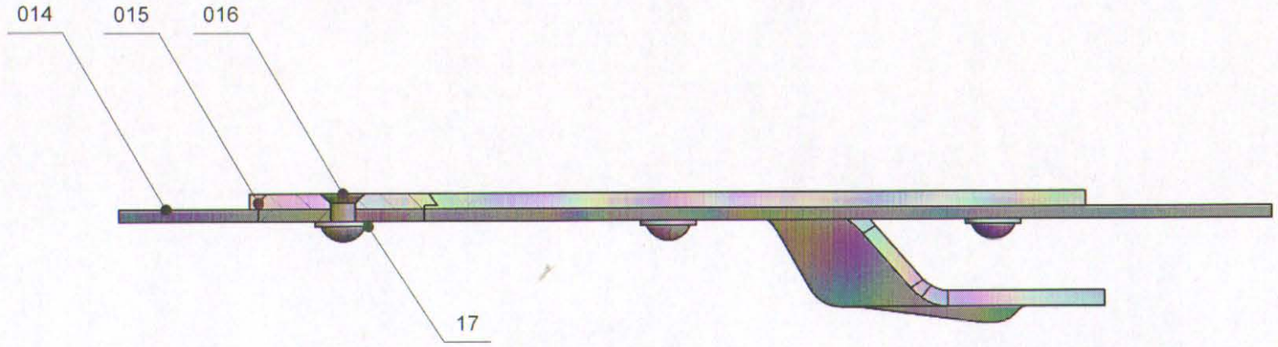

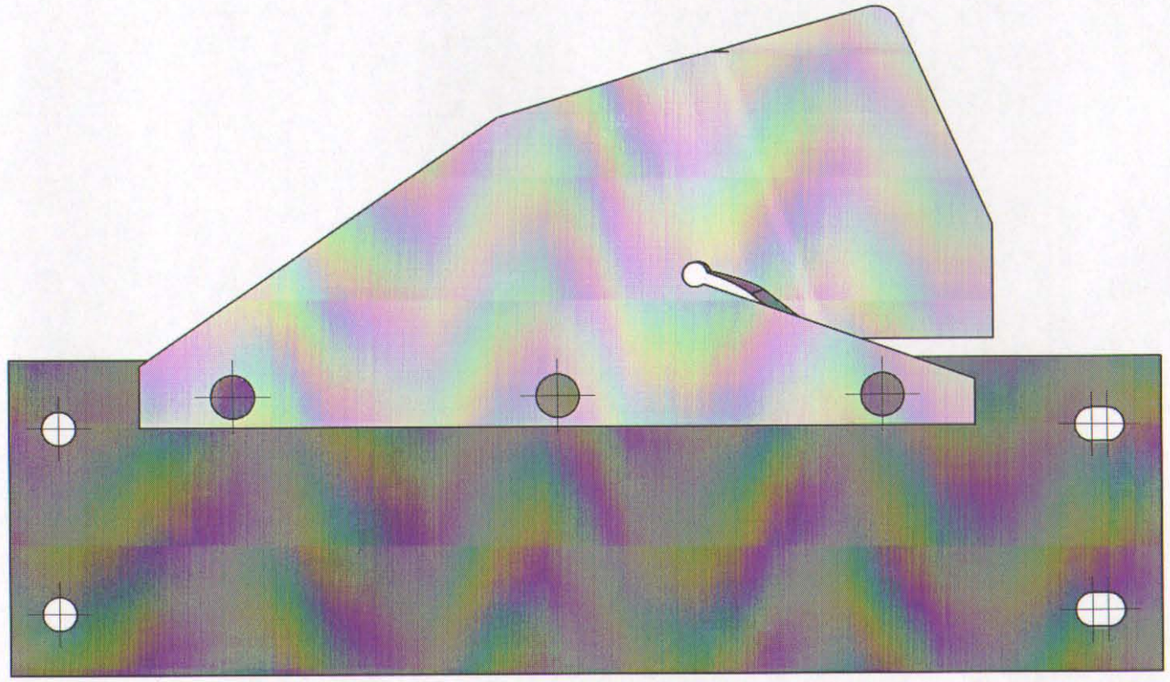

18	017	Podloška	SRPS EN ISO 7089	Fe/Gal Zn	A 4	3	
18	016	Zakovica	SRPS M.B3.012	ET1-Cu	4x8	3	
18	015	Držač levi		S235JRG2 (Č 0361)	#2.5x70x152	1	
18	014	Držač		Tekstofen	#2x51x186	1	
Mont	Detalj	Naziv dela	Standard	Materijal	Dimenzije	Kom.	Masa (kg)
						1	
18	000/6	NAZIV DETALJA - SKLOPA	Standard	Materijal	Dimenzije	Kom.	Masa (kg)
Montaž	Detalj	Rele visokog napona	T-16-VN		GSP "BEOGRAD"		
Veza sa	000/25		Snimio-konst.	23.05.1984	A.Stevanović		
R	1:1	Oslonac levi	Crtao	22.07.2013	Dalibor Radovanac maš.ing		
			Pregledao	22.07.2013	A.Matović dipl.maš.ing		
			Overava	22.07.2013	A.Matović dipl.maš.ing		

Potpis	Odobrio	Potpis	Izmenio	Izmena	Prvobitno	Dopis br.	Datum	N0.

NO.	Datum	Dopis br.	Prvobitno	Izmena	Izmenio	Potpis	Odobrio	Potpis

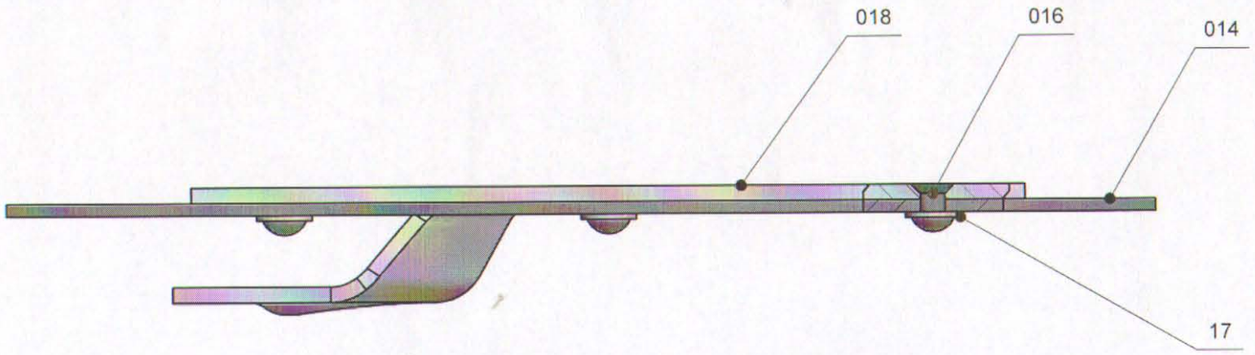

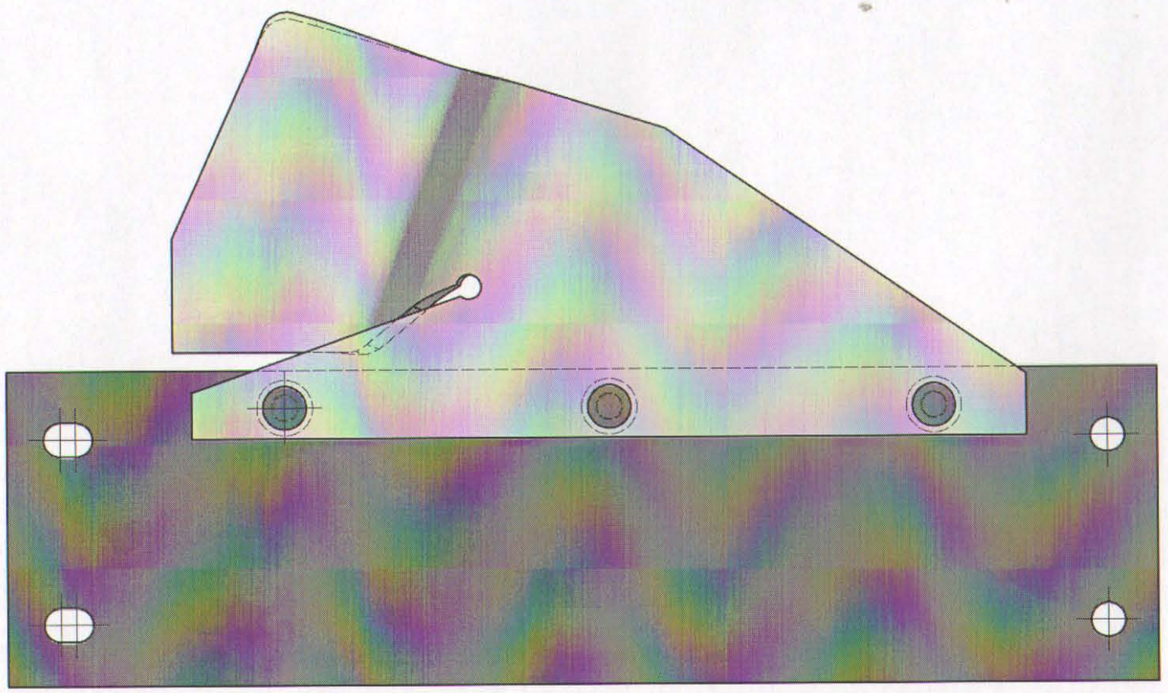

Mont	Detalj	Naziv dela	Standard	Materijal	Dimenzije	Kom.	Masa (kg)
18	018	Držač desni		S235JRG2 (Č 0361)	#2,5x70x152	1	
18	017	Podloška	SRPS EN ISO 7089	Fe/Gal ZN	A 4	3	
18	016	Zakovica	SRPS M.B3.012	ET1-Cu	4x8	3	
18	014	Držač		Tekstofen	#2x51x186	1	

						1	
18	000/7	NAZIV DETALJA - SKLOPA	Standard	Materijal	Dimenzije	Kom.	Masa (kg)
Montaž	Detalj	Rele visokog napona	T-16-VN		GSP "BEOGRAD"		
Veza sa	000/25		Snimio-konst.	23.05.1984	A.Stevanović		
R 1:14		Oslonac desni	Crtao	22.07.2013	Dalibor Radovanac maš.ing		
			Pregledao	22.07.2013	A.Matović dipl.maš.ing		
			Overava	22.07.2013	A.Matović dipl.maš.ing		

8

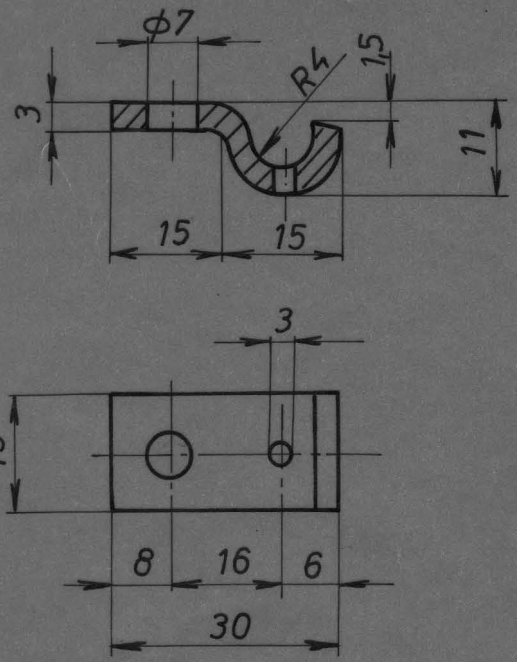

Ако није означен степен тачности за све слободне мере остварене обрадом скидањем струготине примењивати изузетан степен тачности (ЈУС М. А1 410)

1 до 6	6 до 30	30 до 120	120 до 315	315 до 1000	1000 до 2000	2000 до 4000	4000 до 6000
± 0,05	± 0,15	± 0,2	± 0,3	± 0,5	± 1,2	± 2	± 3

Монтаж.	Детаљ	НАЗИВ ДЕТАЉА-СКЛОПА	Стандард	Материјал	Димензије	Ком.	Тежина у кгр
18	001	RELE VISOKOG NAPONA		Č.0400	≠3 X 40	1	

Веза са 000/2

R 1:1

GORNJA PLOČA

T-16-VN

ГС „БЕОГРАД"

Снимио-констр.	24.09.79	N. RAKOVIĆ	
Цртао	16.03.88	J. VOJVODIĆ	
Прегледао		N. RAKOVIĆ	
Оверава			

Štampa „GEOKARTA"-Beograd

8

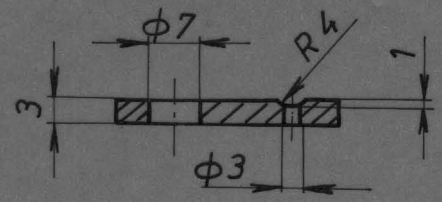

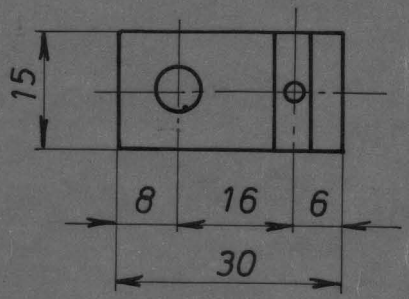

Ако није означен степен тачности за све слободне мере остварене обрадом скидањем струготине примењивати изузетан степен тачности (ЈУС М. А1 440)

1 до 6	6 до 30	30 до 120	120 до 315	315 до 1000	1000 до 2000	2000 до 4000	4000 до 6000
± 0,05	± 0,15	± 0,2	± 0,3	± 0,5	± 1,2	± 2	± 3

Монтаж.	Детаљ	НАЗИВ ДЕТАЉА-СКЛОПА	Стандард	Материјал	Димензије	Ком.	Тежина у кгр
18	002	RELE VISOKOKOG NAPONA		Č.0400	≠ 3 X 35	1	
Веза са 000/2		T-16-VN	ГС „БЕОГРАД"				
R 1:1		DONJA PLOČA	Снимио-констр.	24.09.79	N. RAKOVIĆ		
			Цртао	16.03.88	J. VOJVODIĆ		
			Прегледао		N. RAKOVIĆ		
			Оверава				

Štampa „GEOKARTA"–Beograd

8

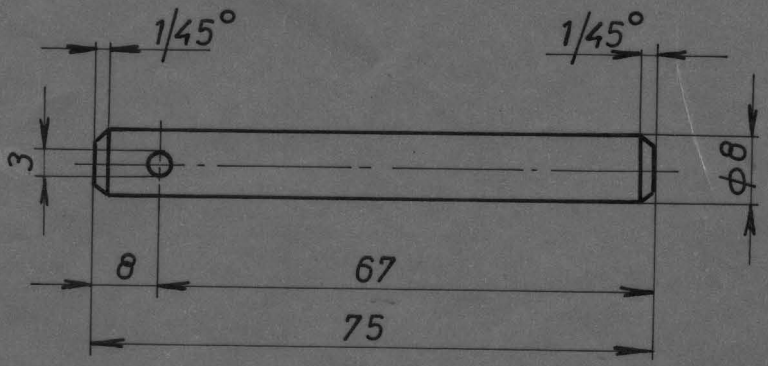

Ако није означен степен тачности за све слободне мере остварене обрадом скидањем струготине примењивати изузетан степен тачности (ЈУС М. А1 410)

1 до 6	6 до 30	30 до 120	120 до 315	315 до 1000	1000 до 2000	2000 до 4000	4000 до 6000
± 0,05	± 0,15	± 0,2	± 0,3	± 0,5	± 1,2	± 2	± 3

18	003	НАЗИВ ДЕТАЉА-СКЛОПА	Č.0545	ϕ 10 X 80	1	
Монтаж.	Детаљ	RELE VISOKOG NAPONA	Стандард / Материјал	Димензије	Ком.	Тежина у кгр
Веза са 000/2		T-16-VN		ГС „БЕОГРАД"		
R 1:1		OSOVINICA	Снимио-констр.	24.09.79	N. RAKOVIĆ	
			Цртао	16.03.86	J. VOJVODIĆ	
			Прегледао		N. RAKOVIĆ	
			Оверава			

Štampa „GEOKARTA"-Beograd

1 до 6	6 до 30	30 до 120	120 до 315	315 до 1000	1000 до 2000	2000 до 4000	4000 до 6000
± 0,05	± 0,15	± 0,2	± 0,3	± 0,5	± 1,2	± 2	± 3

Ако није назначен степен тачности, за све слободне мере остварене обрадом скидањем струготине примењивати изузетан степен тачности (JUS M. A1. 410)

12

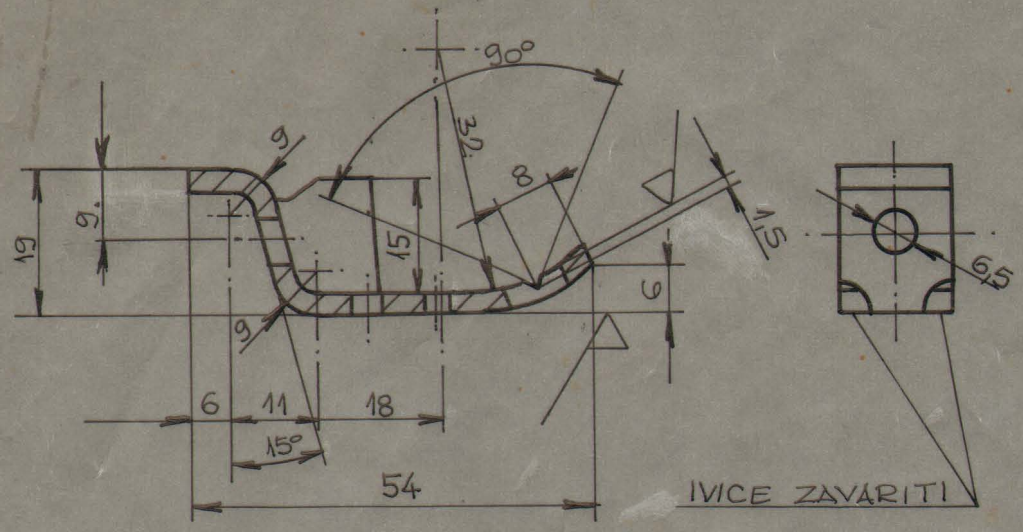

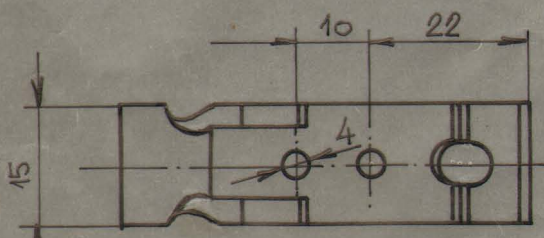

RAZVIJEN OBLIK

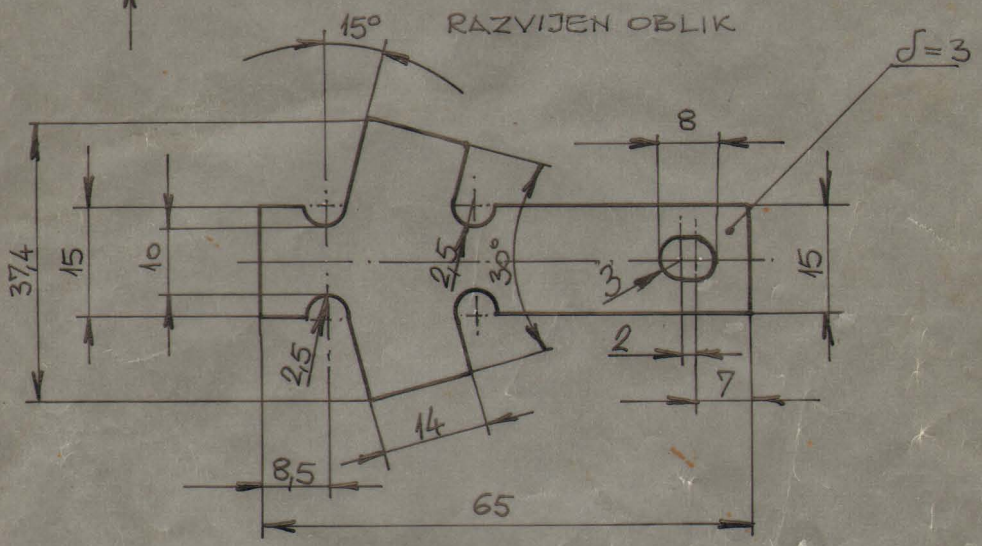

GSP. 3081109

M.G. 50. 502. 25/1

18	005	НАЗИВ ДЕТАЉА-СКЛОПА	Č.0145	∠3x38x65	1	0,060
Монтаж	Детаљ		Стандард	Материјал	Димензије	Ком.	Тежина у кр.

Веза са 000/4

R 1:1

RELE VISOKOG NAPONA

OSLONAC

T-16-VN

ГС „БЕОГРАД"

Снимио-констр.	18.11.81	D. PAVLOVIĆ	
Цртао		D. ĐURIĆ	
Прегледао		M. MANČIĆ	
Оверава			

Štampa „GEOKARTA"-Beograd

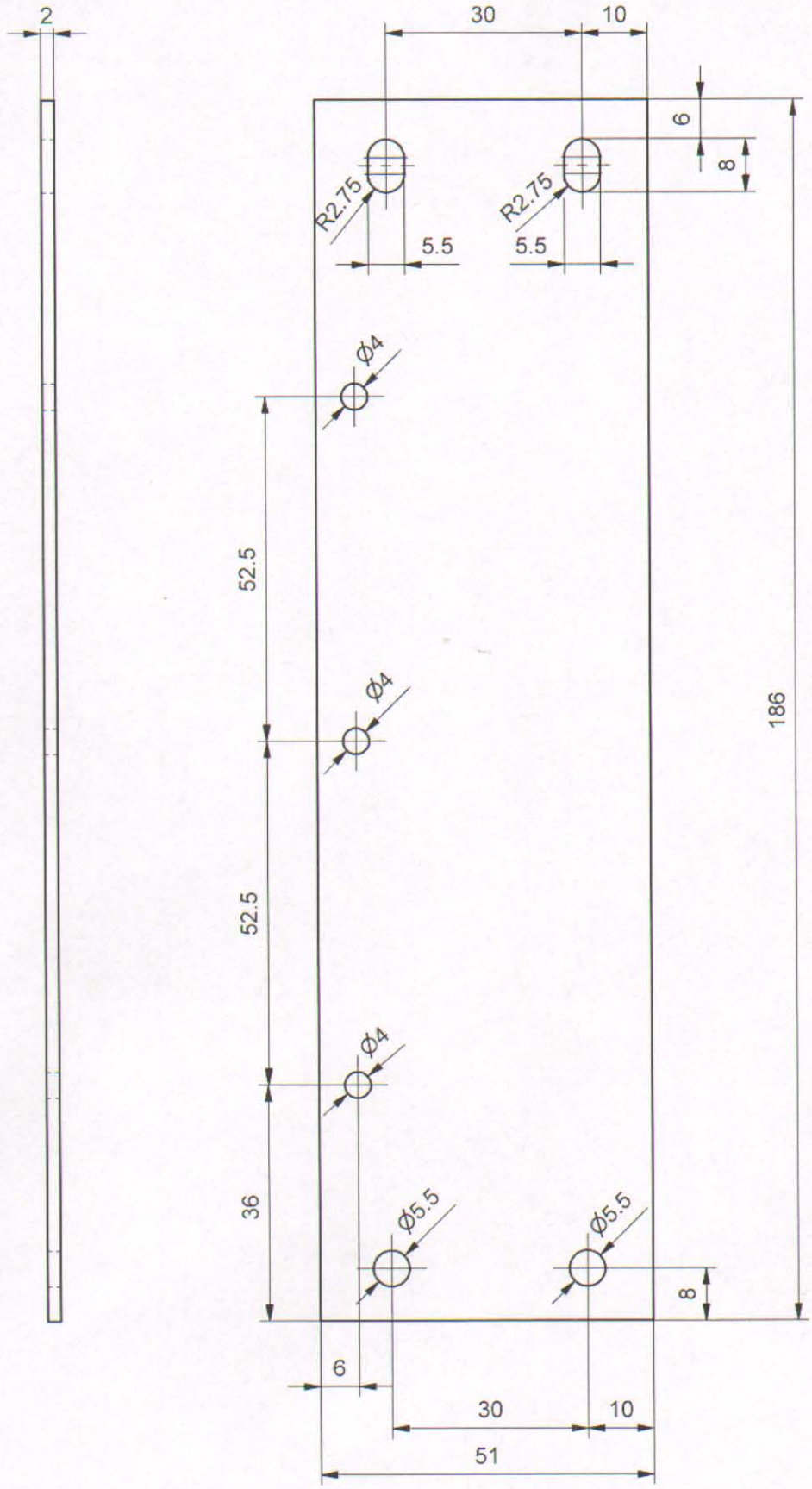

No.	Datum	Dopis br.	Prvobitno	Izmena	Izmenio	Potpis	Odobrio	Potpis

18	014	NAZIV DETALJA - SKLOPA		Tekstofen	#2x51x186	1	
			Standard	Materijal	Dimenzije	Kom.	Masa (kg)
Montaž	Detalj	Rele visokog napona	T-16-VN		GSP "BEOGRAD"		
Veza sa 000/6 000/7			Snimio-konst.	16.05.2005	A.Stevanović		
R	1:1	Držač	Crtao	29.07.2013	Dalibor Radovanac maš.ing		
			Pregledao	29.07.2013	A.Matović dipl.maš.ing		
			Overava	29.07.2013	A.Matović dipl.maš.ing		

NO.	Datum	Dopis br.	Prvobitno	Izmena	Izmenio	Potpis	Odobrio	Potpis
1	08.07.2013	1453	Kota 12	kota 13.5	Dalibor Radovanac		A.Matović dipl.maš.ing	
2	08.07.2013	1453	Mat. Č0245	Mat. Č 0361	Dalibor Radovanac		A.Matović dipl.maš.ing	

A-A (1 : 1)

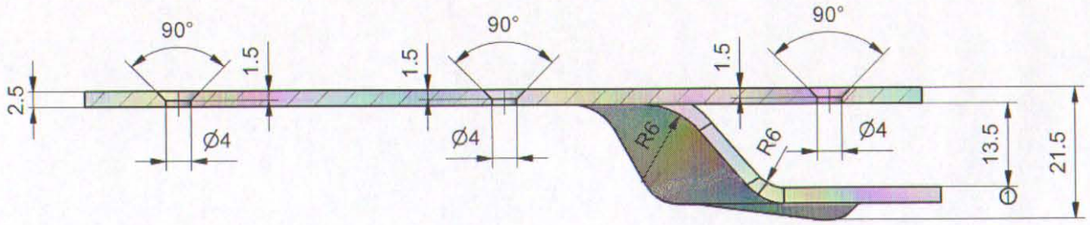

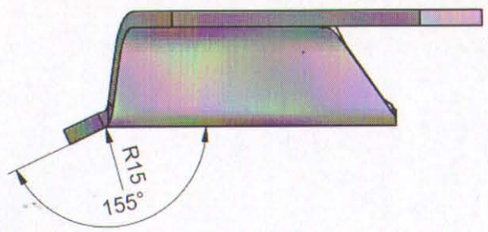

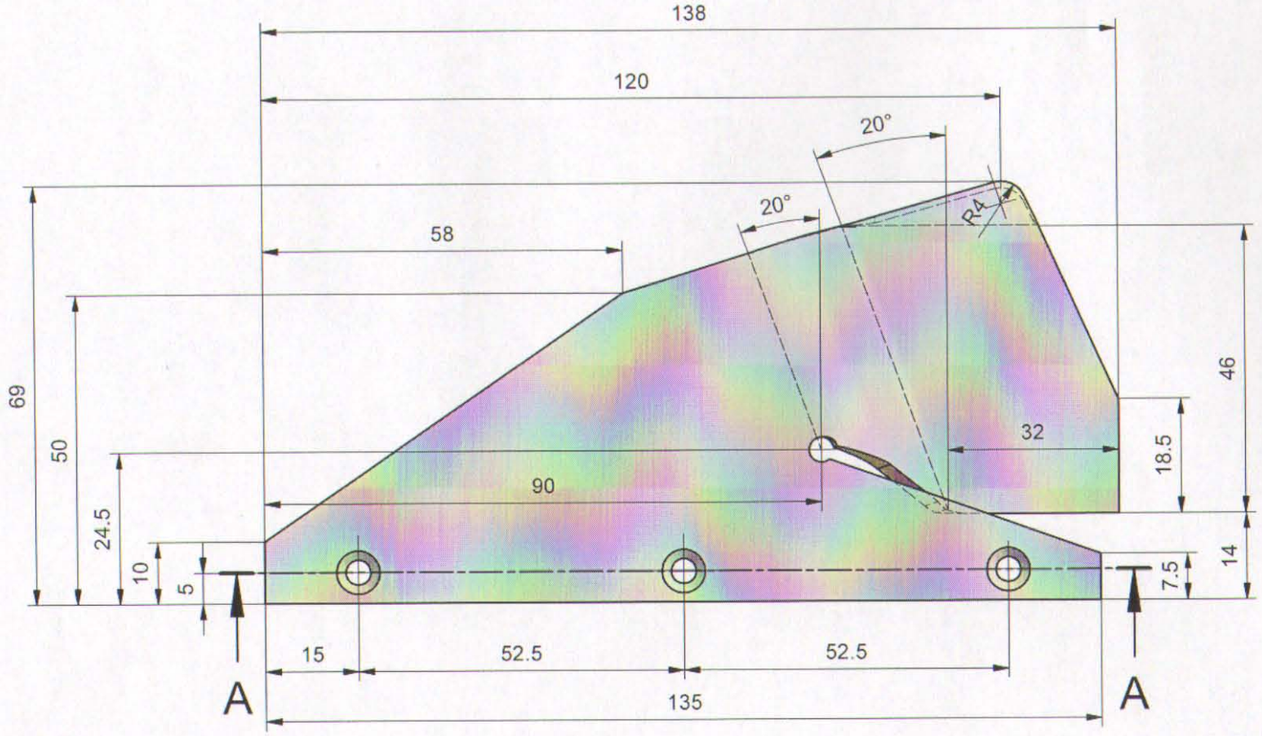

NAPOMENA:

- Deo obojiti sivom masnom bojom

②

18	015	NAZIV DETALJA - SKLOPA	Standard	S235JRG2 (Č 0361) Materijal	#2.5x70x152 Dimenzije	1 Kom.	Masa (kg)
Montaž	Detalj	Rele visokog napona	T-16-VN		GSP "BEOGRAD"		
Veza sa	000/6		Snimio-konst.	21.05.1984	A.Stevanović		
R	1:1	Držač levi	Crtao	23.7.2013	Dalibor Radovanac maš.ing		
			Pregledao	23.7.2013	A.Matović dipl.maš.ing		
			Overava	23.7.2013	A.Matović dipl.maš.ing		

NO.	Datum	Dopis br.	Prvobitno	Izmena	Izmenio	Potpis	Odobrio	Potpis
1	08.07.2013	1453	Kota 12	Kota 13.5	Dalibor Radovanac		A.Matović dipl.maš.ing	
2	08.07.2013	1453	Mat. Č 0245	Mat. Č 0361	Dalibor Radovanac		A.Matović dipl.maš.ing	

A-A (1 : 1)

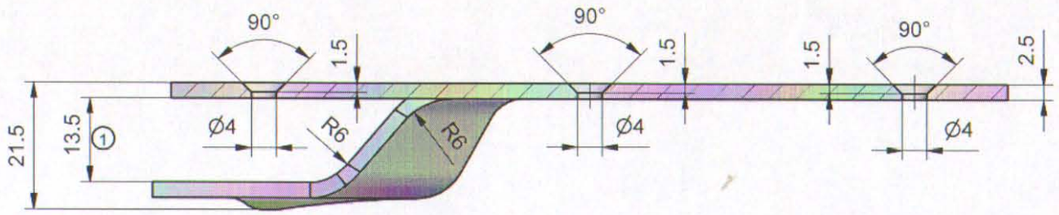

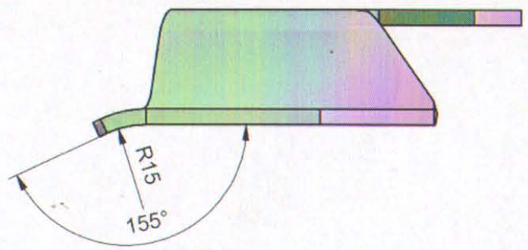

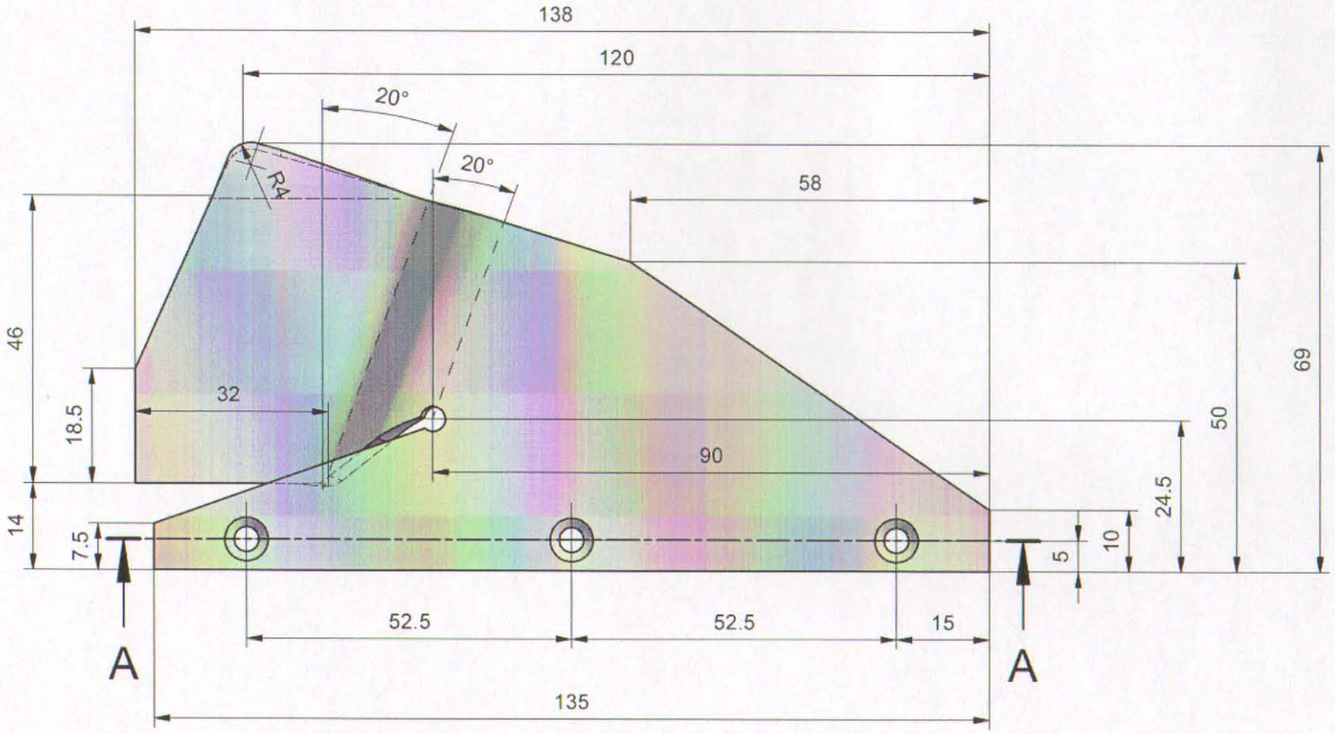

NAPOMENA:

- Deo obojiti sivom masnom bojom

2

18	018	NAZIV DETALJA - SKLOPA		S235JRG2 (Č 0361)	#2.5x70x152	1	
			Standard	Materijal	Dimenzije	Kom.	Masa (kg)
Montaž	Detalj	Rele visokog napona	T-16-VN		GSP "BEOGRAD"		
Veza sa	000/7		Snimio-konst.	25.05.1984	A.Stevanović		
R	1:1	Držač desni	Crtao	22.07.2013	Dalibor Radovanac maš.ing		
			Pregledao	22.07.2013	A.Matović dipl.maš.ing		
			Overava	22.07.2013	A.Matović dipl.maš.ing		

No.	Datum	Dopis br.	Prvobitno	Izmena	Izmenio	Potpis	Odobrio	Potpis

N8

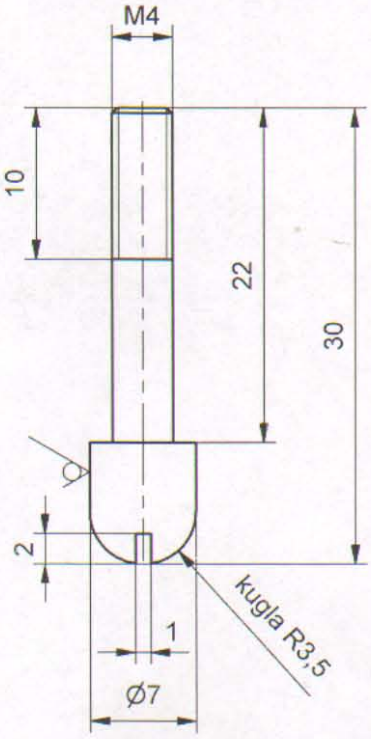

NAPOMENA :

- Cinkovati sa žutom pasivizacijom gal Zn 6 ps

18	019	NAZIV DETALJA - SKLOPA	Standard	C14G1 (Č 0355) Materijal	Ø 7x35 Dimenzije	1 Kom.	Masa (kg)
Montaž	Detalj	Rele visokog napona	T-16-VN		GSP "BEOGRAD"		
Veza sa	000/25	Specijalni zavrtanj	Snimio-konst.	23.05.1984	A.Stevanović		
R	2:1		Crtao	24.07.2013	Dalibor Radovanac maš.ing		
			Pregledao	24.07.2013	A.Matović dipl.maš.ing		
			Overava	24.07.2013	A.Matović dipl.maš.ing		

No.	Datum	Dopis br.	Prvobitno	Izmena	Izmenio	Potpis	Odobrio	Potpis
1	23.07.2004	555	Mat. AZBOHART	SMC 3339 RF				
2	08.07.2013	1453	Kota 5,5	Kota 6 +0,2	Dalibor Radovanac		A.Matović dipl.maš.ing	
3	08.07.2013	1453	Kota 33	Kota 30	Dalibor Radovanac		A.Matović dipl.maš.ing	

A-A (1 : 1)

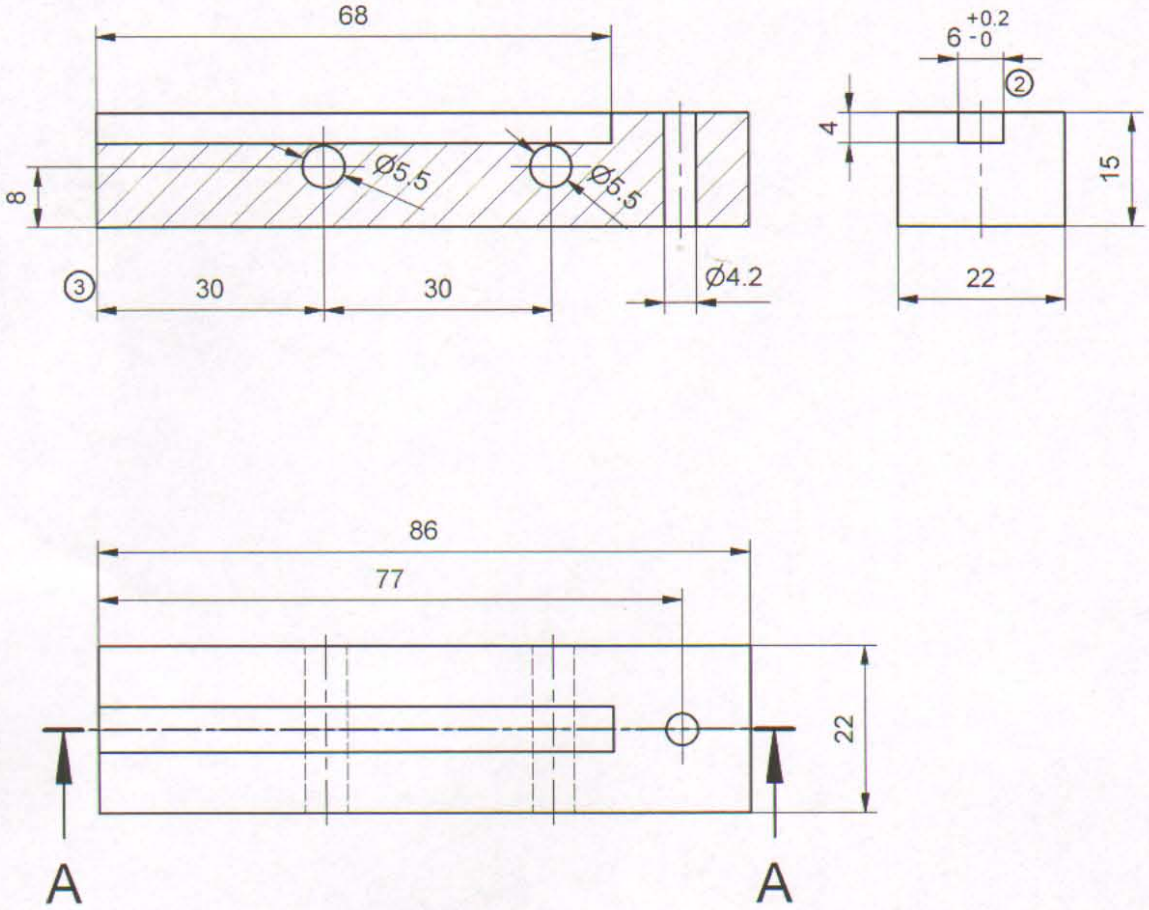

18	020	NAZIV DETALJA - SKLOPA	Standard	SMC 3339 RF 7035 Materijal	15x22x86 Dimenzije	1 Kom.	Masa (kg)
Montaž	Detalj	Rele visokog napona	T-16-VN		GSP "BEOGRAD"		
Veza sa	000/25	Distantna ploča gornja	Snimio-konst.	16.05.1984	A.Stevanović		
R	1:1		Crtao	23.07.2013	Dalibor Radovanac maš.ing		
			Pregledao	23.07.2013	A.Matović.dipl.maš.ing		
			Overava	23.07.2013	A.Matović.dipl.maš.ing		

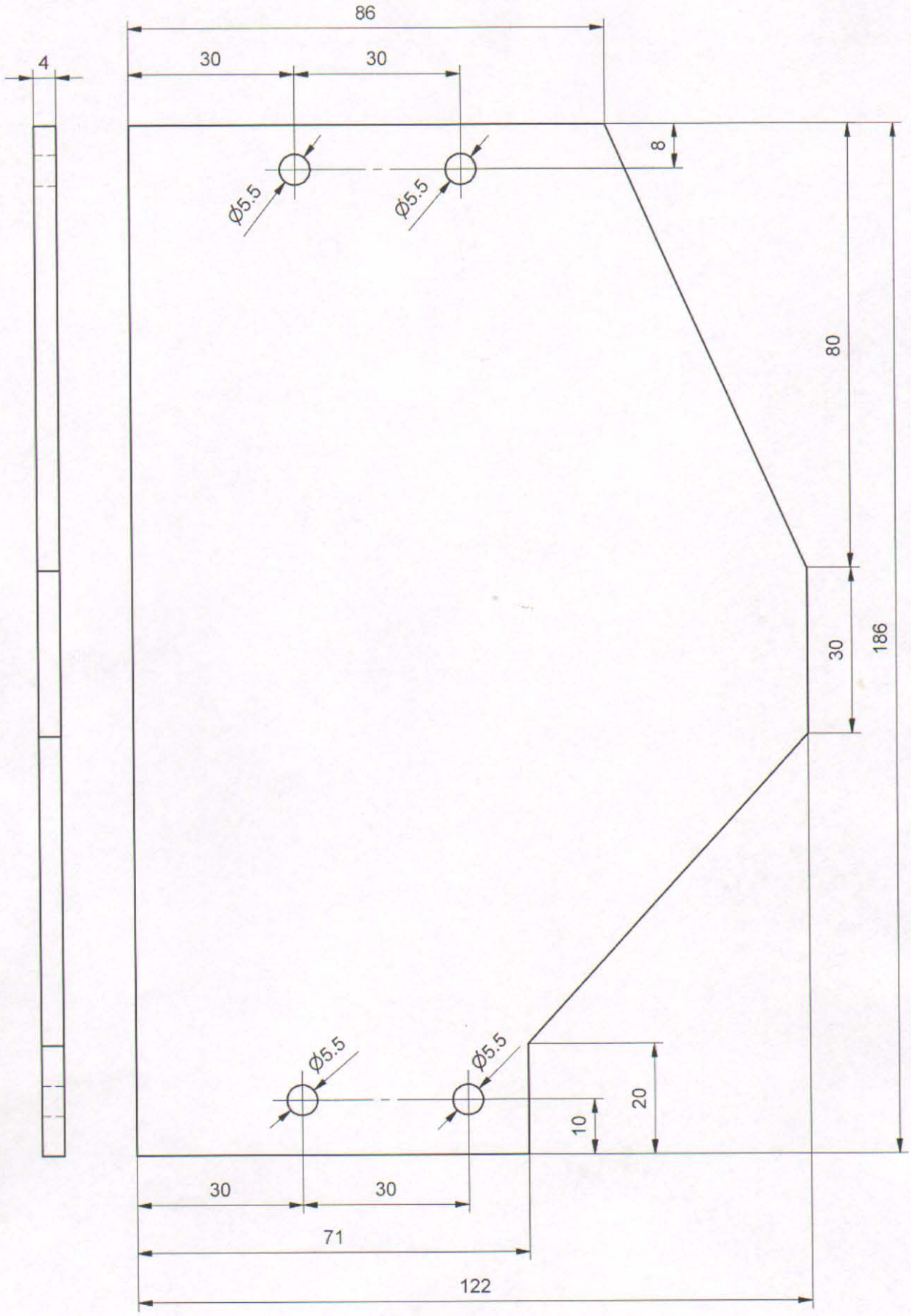

No.	Datum	Dopis br.	Prvobitno	Izmena	Izmenio	Potpis	Odobrio	Potpis
1	23.07.2004	555	Mat. AZBOHART	SMC 339 RF				

18	026	NAZIV DETALJA - SKLOPA		SMC 3339 RF 7035	# 4x122x186	2
			Standard	Materijal	Dimenzije	Kom.	Masa (kg)
Montaž	Detalj	Rele visokog napona	T-16-VN		GSP "BEOGRAD"	
Veza sa	000/25		Snimio-konst.	16.05.1984	A.Stevanović	
R	1:1	Bočna ploča	Crtao	26.07.2013	Dalibor Radovanac maš.ing	
			Pregledao	26.07.2013	A.Matović dipl.maš.ing	
			Overava	26.07.2013	A.Matović dipl.maš.ing	

No.	Datum	Dopis br.	Prvobitno	Izmena	Izmenio	Potpis	Odobrio	Potpis
1	23.07.2004	555	Mat. AZBOHART	SMC 3339 RF				
2	08.07.2013	1453	#5,5	#6	Dalibor Radovanac		A.Matović dipl.maš.ing	

A-A (1 : 1)

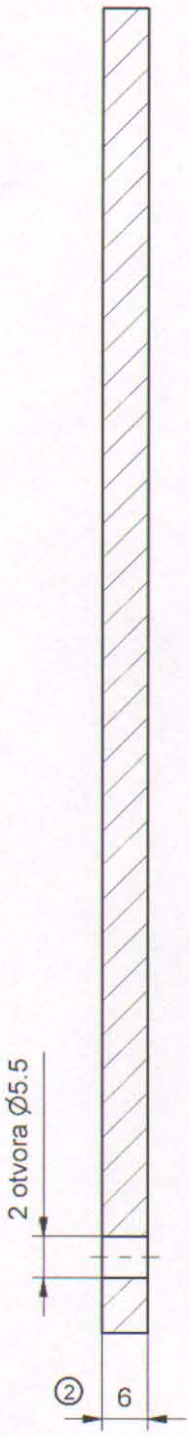

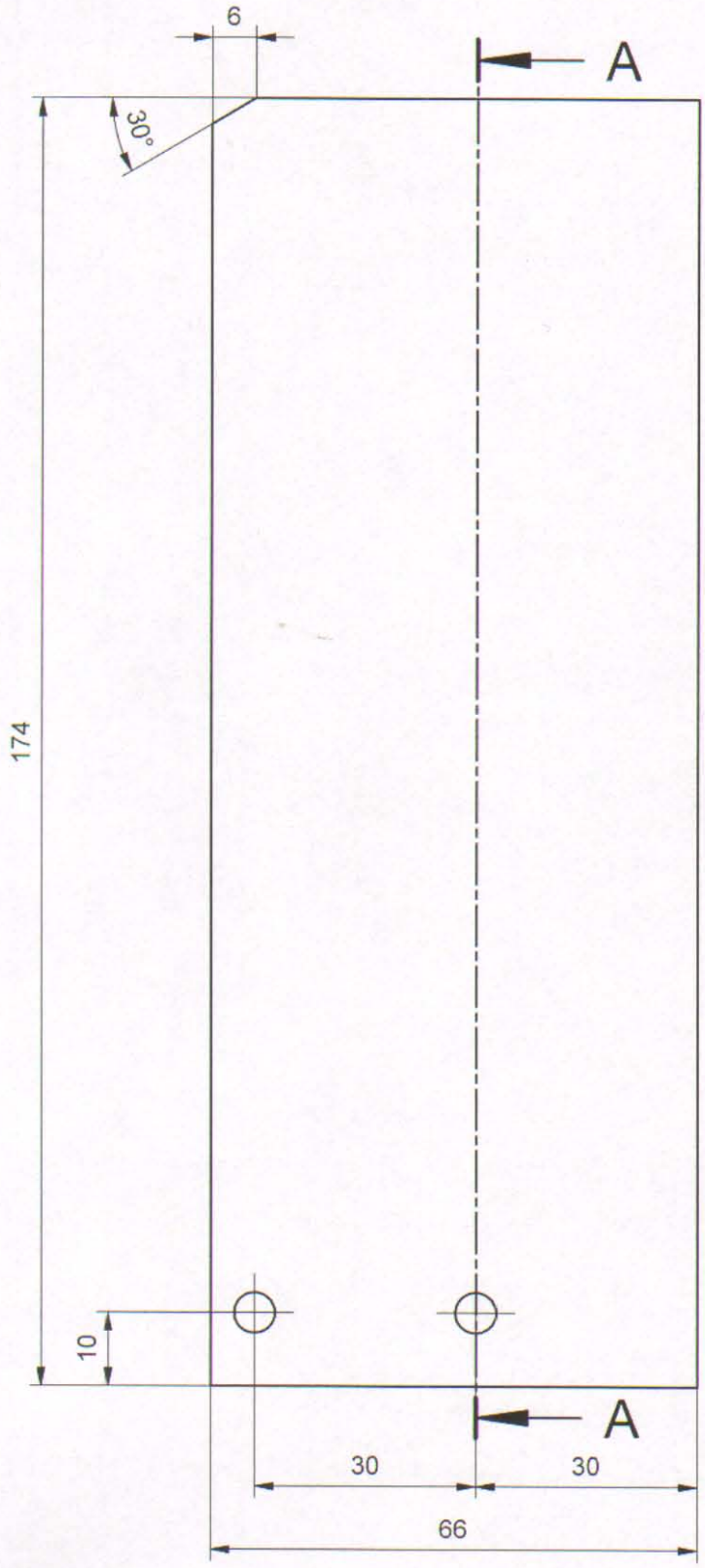

18	027	NAZIV DETALJA - SKLOPA	Standard	SMC 3339 RF7035 Materijal	#6x66x174 Dimenzije	1 Kom.	Masa (kg)
Montaž	Detalj	Rele visokog napona	T-16-VN		GSP "BEOGRAD"		
Veza sa	000/25	Pregrada	Snimio-konst.	16.05.1984	A.Stevanović		
R	1:1		Crtao	23.07.2013	Dalibor Radovanac maš.ing		
			Pregledao	23.07.2013	A.Matović dipl.maš.ing		
			Overava	23.07.2013	A.Matović dipl.maš.ing		

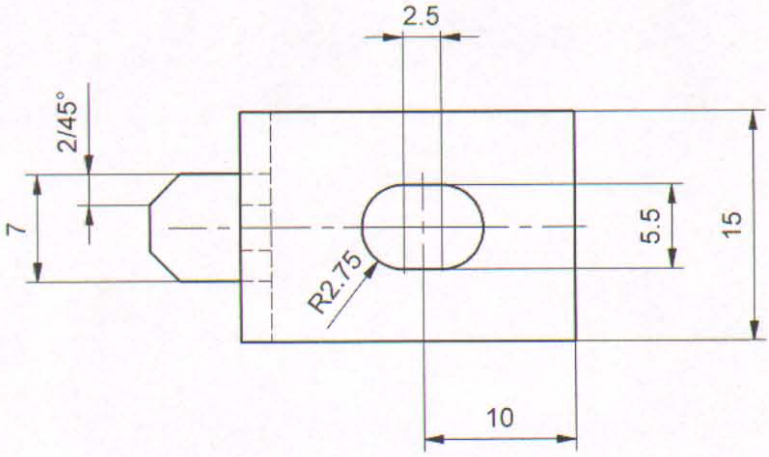

A (2 : 1)

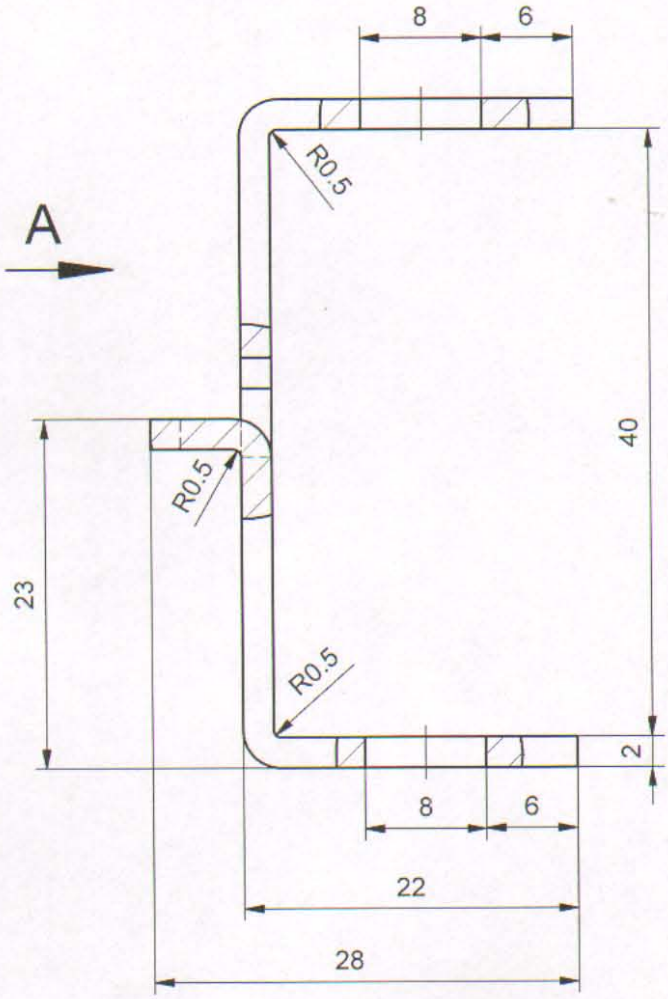

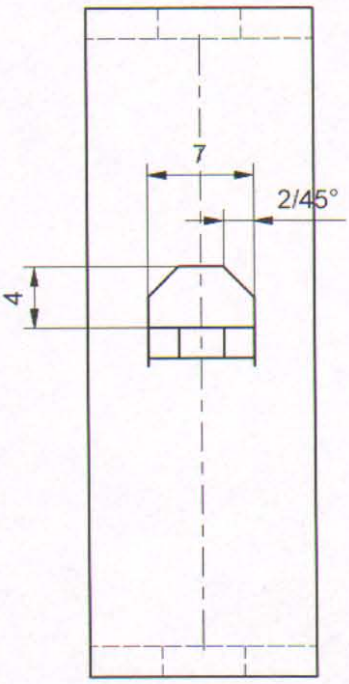

NAPOMENA :

- Cinkovati sa žutom pasivizacijom gal Zn 6 ps

No.	Datum	Dopis br.	Prvobitno	Izmena	Izmenio	Potpis	Odobrio	Potpis
1	08.07.2013	1453	#1,8	#2	Dalibor Radovanac		A.Matović dipl.maš.ing	
2	08.07.2013	1453	Mat. CuZn60	DC04 (Č 0148)	Dalibor Radovanac		A.Matović dipl.maš.ing	

				②	①		
18	028			DC04 (Č 0148)	#2x15x83	1	
		NAZIV DETALJA - SKLOPA	Standard	Materijal	Dimenzije	Kom.	Masa (kg)
Montaž	Detalj	Rele visokog napona	T-16-VN		GSP "BEOGRAD"		
Veza sa	000/25		Snimio-konst.	17.05.1984	A.Stevanović		
R	2:1	Spojnica	Crtao	23.07.2013	Dalibor Radovanac maš.ing		
			Pregledao	23.07.2013	A.Matović dipl.maš.ing		
			Overava	23.07.2013	A.Matović dipl.maš.ing		

10

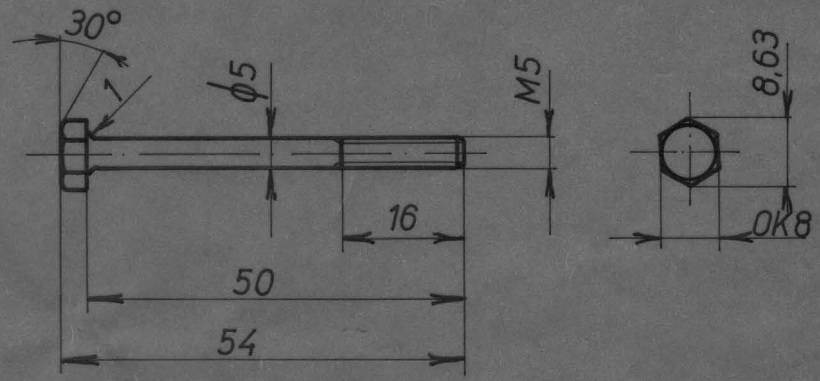

—KADMINIZIRATI

Ако није означен степен тачности за све слободне мере остварене обрадом скидањем струготине примењивати изузетан степен тачности (ЈУС М. А1 410)

1 до 6	6 до 30	30 до 120	120 до 315	315 до 1000	1000 до 2000	2000 до 4000	4000 до 6000
± 0,05	± 0,15	± 0,2	± 0,3	± 0,5	± 1,2	± 2	± 3

18	029	НАЗИВ ДЕТАЉА-СКЛОПА	Стандард	CuZn 62	OK 8X55	4	
Монтаж.	Детаљ	RELE VISOKOG NAPONA	Материјал		Димензије	Ком.	Тежина у кгр
Веза са		T-16-VN	ГС „БЕОГРАД"				
R 1:1		ZAVRTANJ	Снимио-констр.		A. STEVANOVIĆ		
			Цртао	23 04 1984	S. STEVICIĆ		
			Прегледао		N. RAKOVIĆ		
			Оверава				

Štampa „GEOKARTA"-Beograd

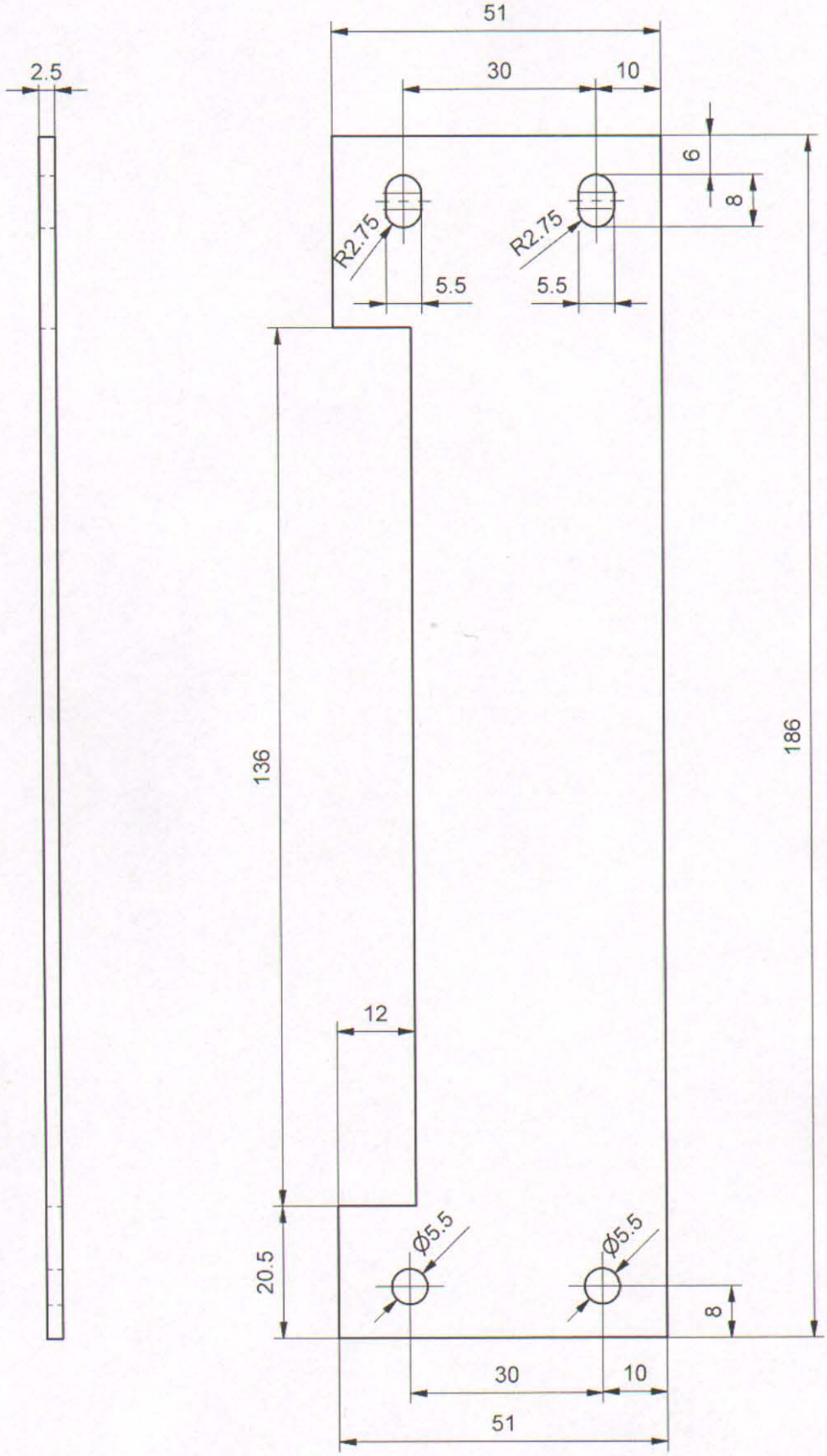

No.	Datum	Dopis br.	Prvobitno	Izmena	Izmenio	Potpis	Odobrio	Potpis

18	030			Hartinaks	#2,5x51x286	2	
		NAZIV DETALJA - SKLOPA	Standard	Materijal	Dimenzije	Kom.	Masa (kg)
Montaž	Detalj	Rele visokog napona	T-16-VN		GSP "BEOGRAD"		
Veza sa	000/25		Snimio-konst.	23.05.2005	A.Stevanović		
R	1:1	Odstojnik	Crtao	29.07.2013	Dalibor Radovanac maš.ing		
			Pregledao	29.07.2013	A.Matović dipl.maš.ing		
			Overava	29.07.2013	A.Matović dipl.maš.ing		

No.	Datum	Dopis br.	Prvobitno	Izmena	Izmenio	Potpis	Odobrio	Potpis
1	23.07.2004	555	Maat. AZBOHART	SMC 3339 RF				
2	08.07.2013	1453	Kota 10	Kota 11	Dalibor Radovanac		A.Matović dipl.maš.ing	

A-A (1 : 1)

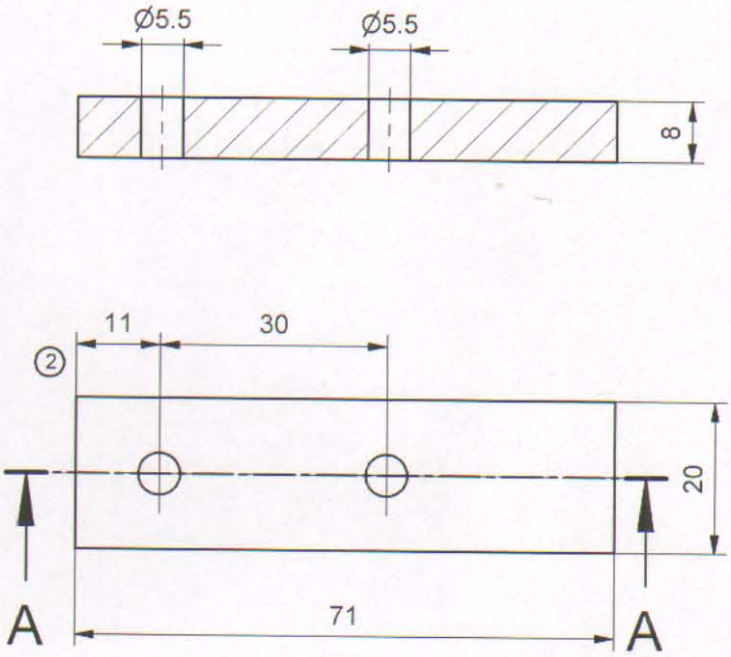

18	031	NAZIV DETALJA - SKLOPA		SMC 3339 RF 7035	8x20x71	2	
			Standard	Materijal	Dimenzije	Kom.	Masa (kg)
Montaž	Detalj	Rele visokog napona	T-16-VN		GSP "BEOGRAD"		
Veza sa	000/25	Distantna pločica	Snimio-konst.	22.05.1984	A.Stevanović		
R	1:1		Crtao	23.07.2013	Dalibor Radovanac maš.ing		
			Pregledao	23.07.2013	A.Matović dippl.maš.ing		
			Overava	23.07.2013	A.Matović dippl.maš.ing		

1 до 6	6 до 30	30 до 120	120 до 315	315 до 1000	1000 до 2000	2000 до 4000	4000 до 6000
± 0,05	± 0,15	± 0,2	± 0,3	± 0,5	± 1,2	± 2	± 3

Ако није назначен степен тачности, за све слободне мере остварене обрадом скидањем струготине примењивати изузетан степен тачности (JUS M. A1. 410)

10

PRESEK A-A

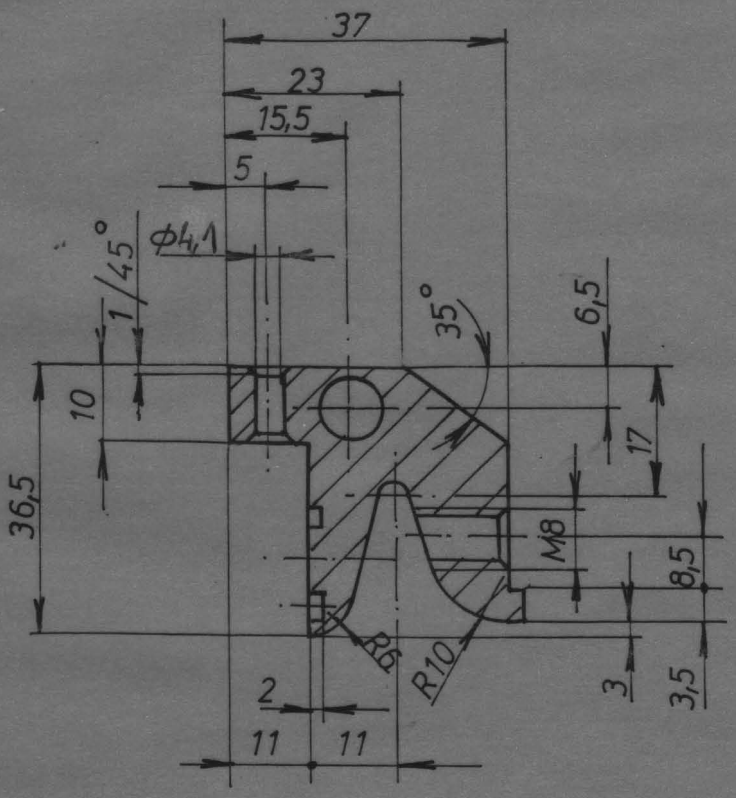

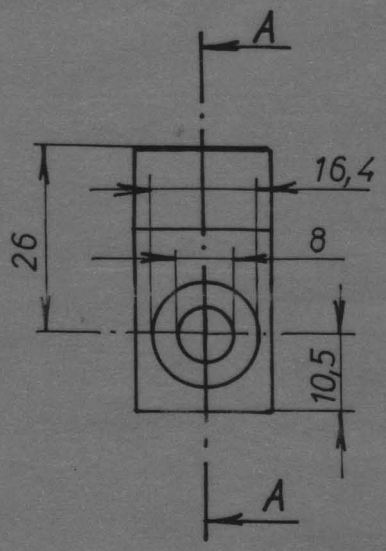

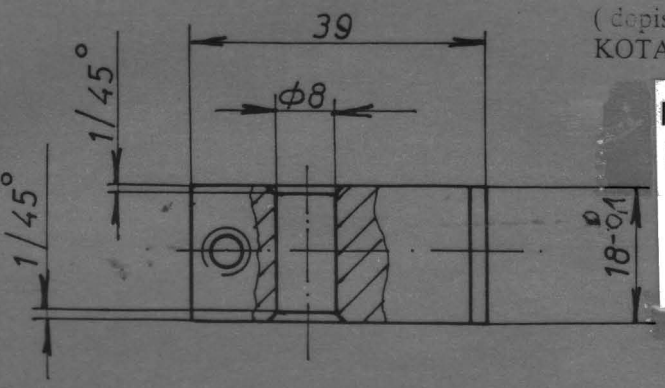

PO ZAHTEVU POGONA "CENTRALA"
(dopis br. 983 od 20.09.2004.)
KOTA 18 IZMENJENA NA 18 $^{0.0}_{-0.1}$

ПО ЗАХТЕВУ ПОГОНА "ЦЕНТРАЛА"
(допис бр.198 од 22.02.2010.год.)
- кота ø 3,9 промењена у ø 4,1
- избрисана напомена калајисање
- избрисан стари М.Г. 50-502-703

K.B. 50 502 24

ГСП. 3081648

MODEL T-16/5

Монтаж	Детаљ	Назив детаља - склопа	Стандард	Материјал	Димензије	Ком.	Тежина у кг
18	032	RELE VISOKOG NAPONA		T.Cu60Zn	ODLIVAK	1	

Веза са 000/19

T-16-VN

ГС БЕОГРАД

R 1:1

NOSAČ KLEME SA-781

Снимио-констр.	25.4.88	P. KRSTIĆ
Цртао		D. ĐURIĆ
Прегледао		N. RAKOVIĆ
Оверава		

1 до 6	6 до 30	30 до 120	120 до 315	315 до 1000	1000 до 2000	2000 до 4000	4000 до 6000
±0,05	±0,15	±0,2	±0,3	±0,5	±1,2	±2	±3

Ако није назначен степен тачности, за све слободне мере остварене обрадом скидањем струготине примењивати изузетан степен тачности (JUS M. A1. 410)

PRESEK A-A

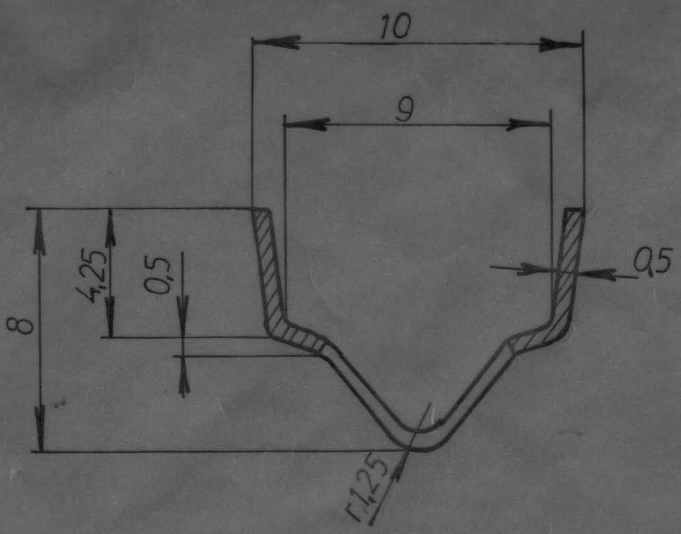

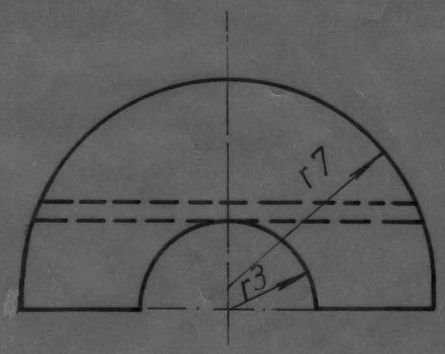

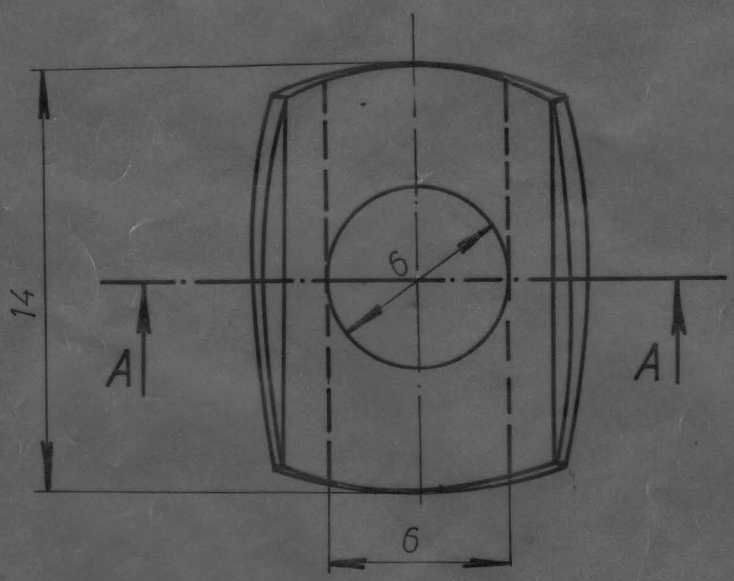

DETALJ

RAZVIJEN OSIGURAČ

U RAZMERI R 2:1

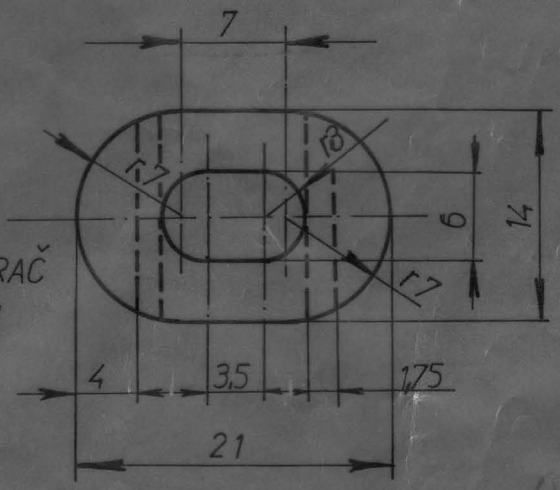

MG 50-502-080/1

Монтаж	Детаљ	НАЗИВ ДЕТАЉА - СКЛОПА	Стандард	Материјал	Димензије	Ком.	Тежина у кр.
18	049			Č.0145	±0,5 X 21 X 14	1	

Веза са 000/11

R 4:1

RELE VISOKOG NAPONA SA78

OSIGURAČ ZAVRTNJ

OPR. ZA ŠTELOV.

VUČNOG RELEJA

T-16-VN

ГСП БЕОГРАД

Снимио-констр.		P. KRSTIĆ
Цртао	25.9.85	V. GOMBOC
Прегледао		N. RAKOVIĆ
Оверава		

No.	Datum	Dopis br.	Prvobitno	Izmena	Izmenio	Potpis	Odobrio	Potpis
1	20.09.2004	983	Kota Ø18	Kota Ø $18^{+0,2}_{+0,1}$				
2	27.03.2006	268	Kota Ø 8,5	Kota Ø $8^{+0,1}$				
3	25.07.2013	1568	Kota 9	Kota 9,5	Dalibor Radovanac		A.Matović dipl.maš.ing	

N8

A-A (1 : 1)

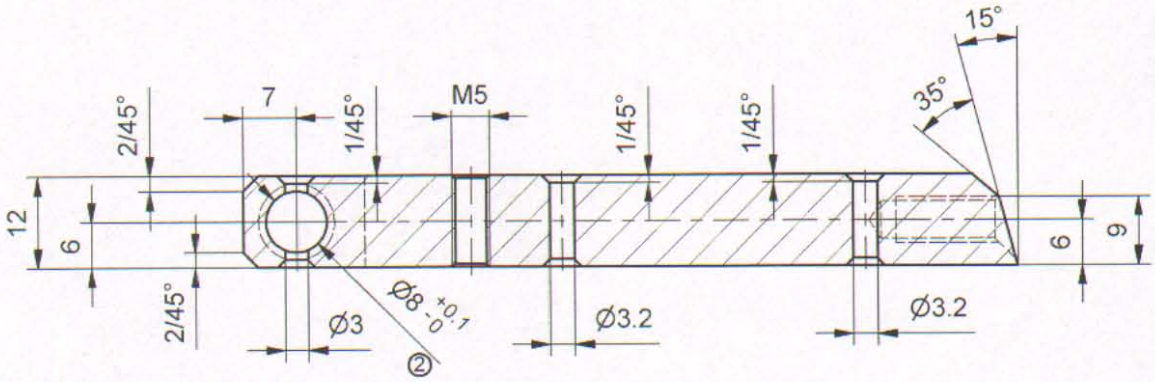

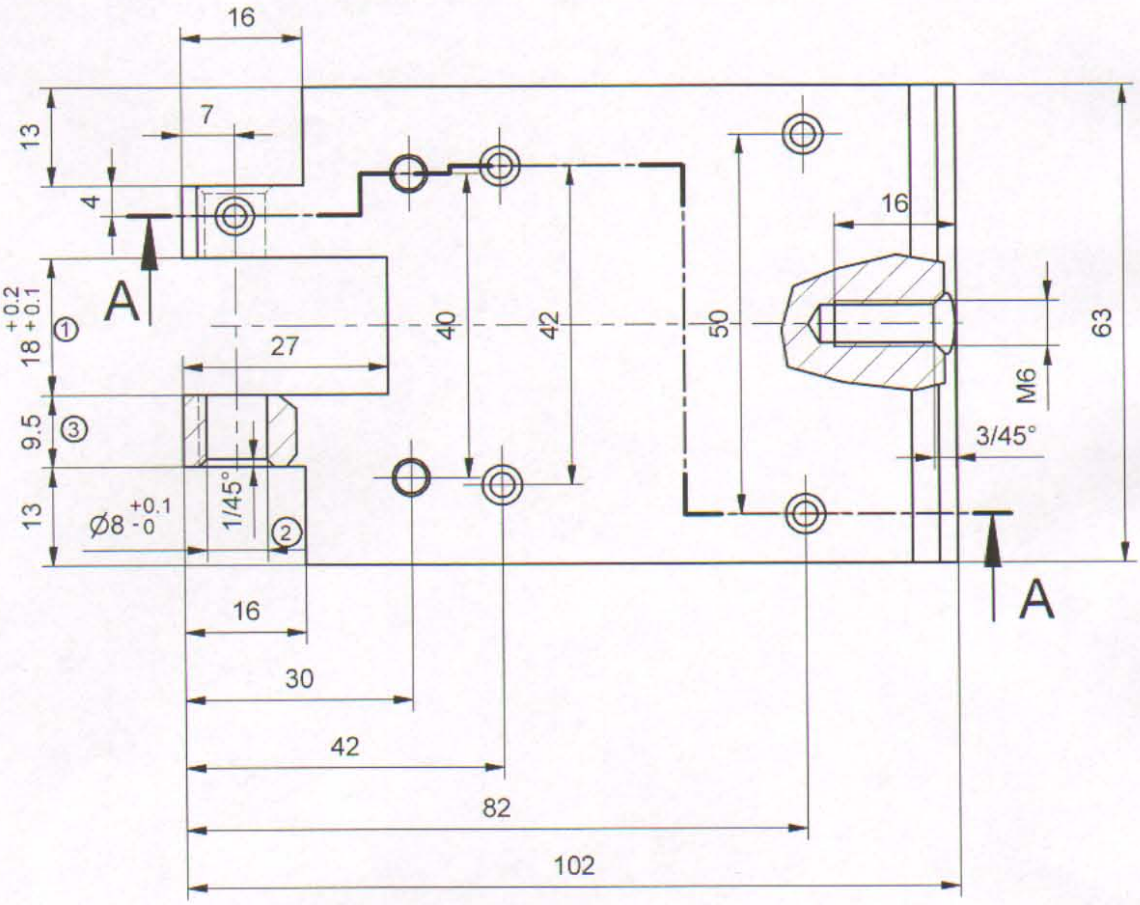

18	083	NAZIV DETALJA - SKLOPA	Standard	Č 0000 Materijal	#12x63x102 Dimenzije	1 Kom.	Masa (kg)
Montaž	Detalj	Rele visokog napona	T-16-VN		GSP "BEOGRAD"		
Veza sa	000/20	Ploča SA-781	Snimio-konst.	25.04.1986	P.Krstić		
R	1:1		Crtao	12.08.2013	Dalibor Radovanac maš.ing		
			Pregledao	12.08.2013	A.Matović dipl.maš.ing		
			Overava	12.08.2013	A.Matović dipl.maš.ing		

Ако није означен степен тачности за све слободне мере остварене обрадом скидањем струготине примењивати изузетан степен тачности (ЈУС М. А1 410)							
1 до 6	6 до 30	30 до 120	120 до 315	315 до 1000	1000 до 2000	2000 до 4000	4000 до 6000
± 0,05	± 0,15	± 0,2	± 0,3	± 0,5	± 1,2	± 2	± 3

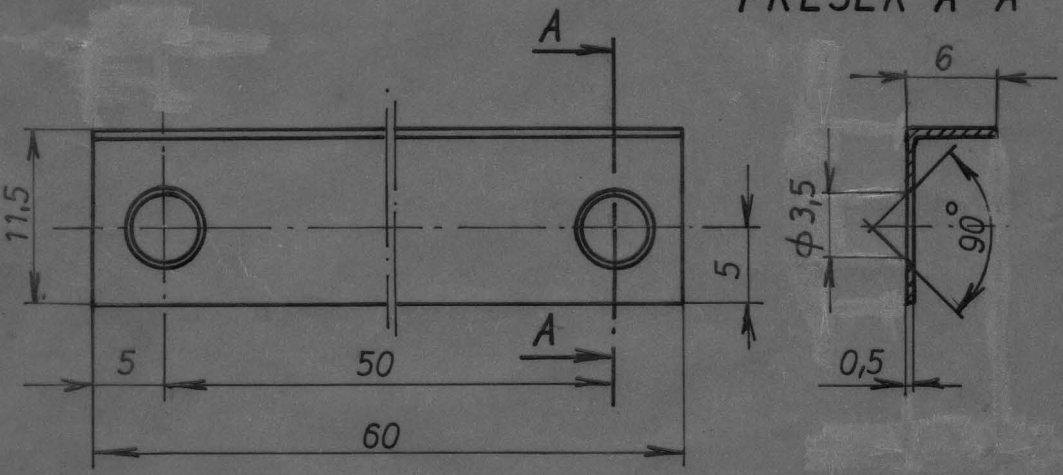

M.G. 50-502-25/3

18	085	НАЗИВ ДЕТАЉА-СКЛОПА	Стандард	Материјал	Димензије	Ком.	Тежина у кгр
Монтаж.	Детаљ	RELE VISOKOG NAPONA		Cu58ZnPb	≠0,5x17,5x60	1	
Веза са 000/20		T-16-VN	ГС „БЕОГРАД"				
R 2:1		LIM „L" PROFIL SA-781	Снимио-констр.	19.4.88	P. KRSTIĆ		
			Цртао		D. ĐURIĆ		
			Прегледао		N. RAKOVIĆ		
			Оверава				

Štampa „GEOKARTA"-Beograd

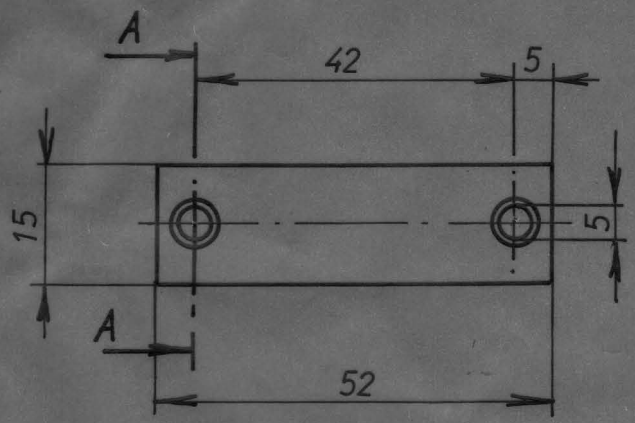

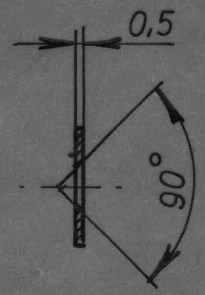

Ако није означен степен тачности за све слободне мере остварене обрадом скидањем струготине примењивати наузетан степен тачности (ЈУС М. А1 410)

1 до 6	6 до 30	30 до 120	120 до 315	315 до 1000	1000 до 2000	2000 до 4000	4000 до 6000
± 0,05	± 0,15	± 0,2	± 0,3	± 0,5	± 1,2	± 2	± 3

18	086	НАЗИВ ДЕТАЉА-СКЛОПА	Cu58ZnPb	≠0,5x15x52	1	
Монтаж.	Детаљ	RELE VISOKOG NAPONA	Стандард	Материјал	Димензије	Ком.	Тежина у кгр
Веза са 000/20		T-16-VN	ГС „БЕОГРАД"			
R 1:1		LIM SA-781	Снимио-констр.	4.4.88	P. KRSTIĆ	
			Цртао		D. ĐURIĆ	
			Прегледао		N. RAKOVIĆ	
			Оверава			

Štampa „GEOKARTA"-Beograd

Ако није означен степен тачности за све слободне мере остварене обрадом скидањем струготине примењивати изузетан степен тачности (ЈУС М. А1 410)						
1 до 6	6 до 30	30 до 120	120 до 315	315 до 1000	1000 до 2000	2000 до 4000	4000 до 6000
± 0,05	± 0,15	± 0,2	± 0,3	± 0,5	± 1,2	± 2	± 3

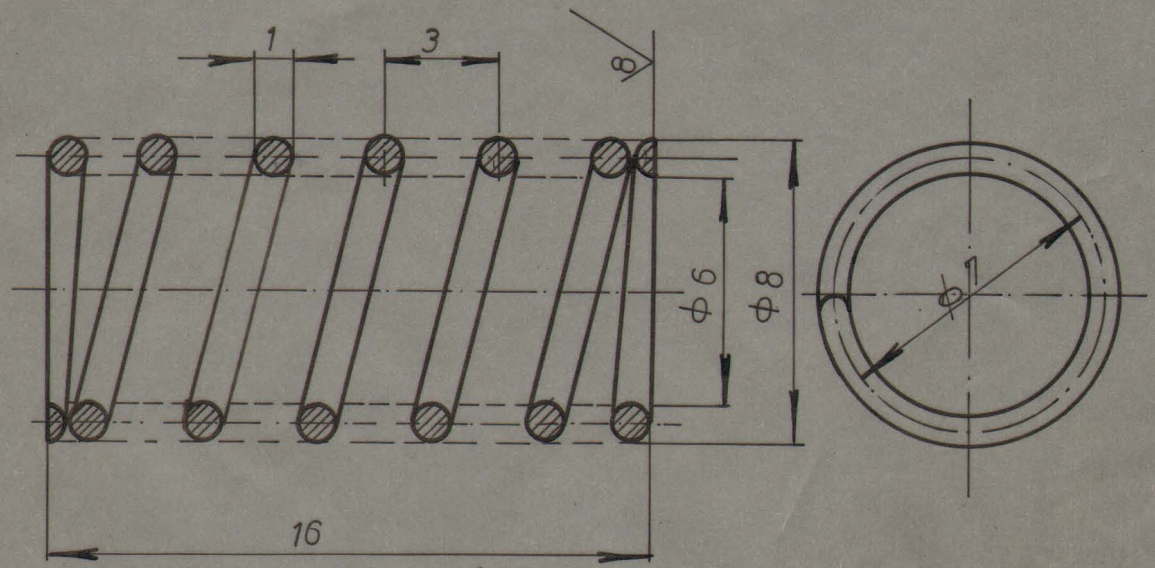

-UKUPAN BROJ ZAVOJAKA $6\frac{1}{2}$
-AKTIVAN BROJ ZAVOJAKA 6
-RAZVIJENA DUŽINA L-143mm

ГСП. 3083152

M.G.50-506-090

18	169	НАЗИВ ДЕТАЉА-СКЛОПА	Č.2130	Ф1Х143	1	
Монтаж.	Детаљ	RELE VN SE-11	Стандард	Материјал	Димензије	Ком.	Тежина у кгр
Веза са 000/29		T-16-VN	ГС „БЕОГРАД"			
R 5:1		OPRUGA PRITISKA GLAVNOG KONTAK.	Снимио-констр.		P.KRSTIĆ	
			Цртао	05.I.89	V.GOMBOC	
			Прегледао		N.RAKOVIĆ	
			Оверава			

Štampa „GEOKARTA"-Beograd